# TSAV 200 x 630




## Technische Daten

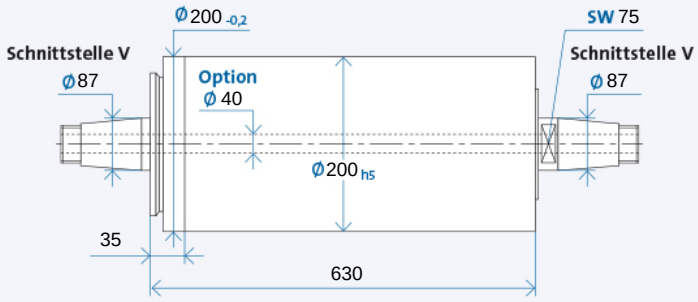


Bohrung durch die Spindelwelle ist Option

| Maximale Drehzahl $n_{max}$ [$min^{-1}$]* für Lagerausführung: | |
|---|---|
| Standard | 1500 |
| Modifiziert (Option) | 2000 |

* ohne Werkzeug

Bestellbezeichnung: TSAV 200 x 630 R für Rechtslauf, L für Linkslauf

RECHTSLAUF

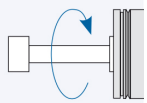

LINKSLAUF

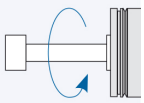

## Werkzeugaufnahme

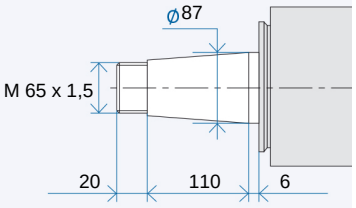


Werkzeugaufnahme: Passbohrung mit Plananlage nach GMN Standard

## Antriebsseite

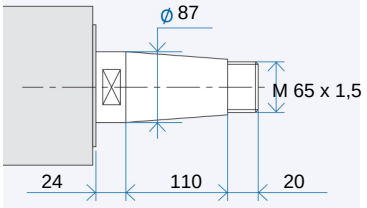


Antriebsseite: Kegel 1 : 7,5 Nennwert, genauer Kegelwinkel nach GMN Standard

# Zubehör

## Riemenscheiben

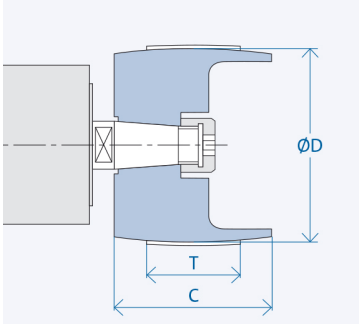


| Schnittstelle | Abmessungen [mm] | | |
|---|---|---|---|
| | D | C | T |
| V 87 | 280 | 130 | 100 |
| | 280 | 130 | 100 |

Bestellbezeichnung Riemenscheibe: $VX_1$-$X_2$
$X_1$: Schnittstelle: 12/15/...
$X_2$: Zahl aus Spalte D
Abzieher für Riemenscheibe: $VX_1$/...

## Verdrehsicherungsnut

Option ab TSAV 50 bis TSAV 80
Standard ab TSAV 100

Der Sicherungsstift ist nicht im Lieferumfang enthalten. Bitte separat bestellen.

## Optionale Ausstattungen (auf Anfrage)

- Wuchtsysteme (manuell oder automatisch)
- Sonderabdichtung
- Gehäusebauformen

Dieses Datenblatt entspricht dem Stand zur Zeit des Druckdatums. Technische Änderungen vorbehalten. Informationen zu möglichen Optionen sind in unserem Katalog enthalten. Download unter www.gmn.de

# TSAV 200 x 630




## Zubehör

### TSAV Schleifscheibenflansche SN

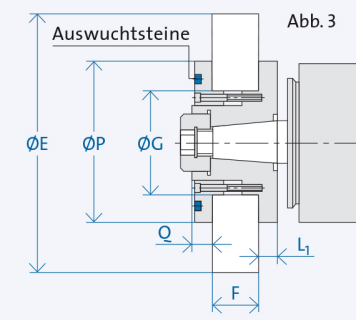


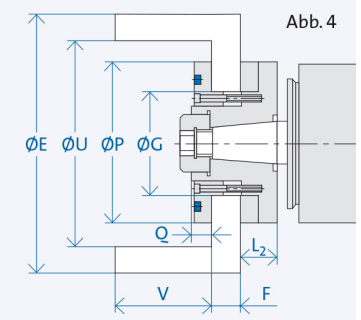


| Schnittstelle | | Abmessungen [mm] | | | | Schleifkörper [mm] | | | | | Drehzahl [min$^{1}$] |
|---|---|---|---|---|---|---|---|---|---|---|---|
| | | P | Q | $L_1$ | $L_2$ | E | G | F | U | V | bei $v_c$=35 m/s [2] |
| V87 | Abb. 3 | 270 | 28 | 22 | - | 600 | 203 | 40 - 80 | - | - | 1100 |

[2] Bei der Auswahl der Schleifkörper ist zu beachten, dass sie für die jeweilige Arbeitsgeschwindigkeit zugelassen sind.

Bestellbezeichnung Flansch: V $X_1$/$X_2$/$X_3$/$X_4$

$X_1$: Schnittstelle: 12/15/...
$X_2$: MS = Schleifscheibenflansch MS
SN = Schleifscheibenflansch SN
$X_3$: G = gerade Schleifscheibe
T = Topfschleifscheibe
$X_4$: K = Korund-Schleifscheibe, Ø $G_{f7}$
D = Diamant-/CBN-Schleifscheibe, Ø$G_{h4}$

Abzieher für Flansch: V $X_1$/$X_2$
Auswuchtdorn für Flansch: V $X_1$

### Verdrehsicherungsnut

TSAV 50 bis TSAV 80:
Option bei Flanschausführung MS
Ab TSAV 100:
Standard bei Flanschausführung SN

Der Sicherungsstift ist nicht im Lieferumfang enthalten. Bitte separat bestellen.

Dieses Datenblatt entspricht dem Stand zur Zeit des Druckdatums. Technische Änderungen vorbehalten. Informationen zu möglichen Optionen sind in unserem Katalog enthalten. Download unter www.gmn.de