TSAV 140 x 1000



Technische Daten

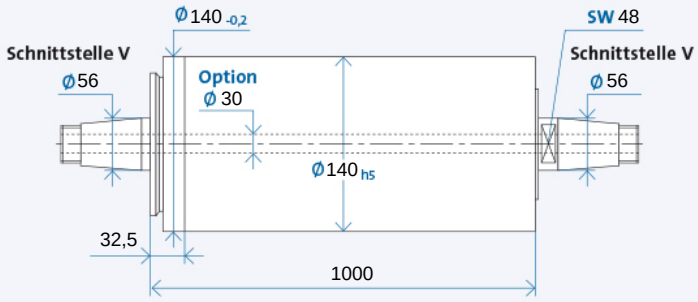

Bohrung durch die Spindelwelle ist Option

Maximale Drehzahl n_{max} [min^{-1}]* für Lagerausführung:

Standard	3500
Modifiziert (Option)	4000

* ohne Werkzeug

Bestellbezeichnung: TSAV 140 x 1000 R für Rechtslauf, L für Linkslauf

RECHTSLAUF

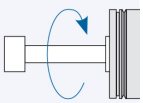

LINKSLAUF

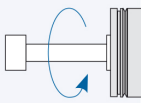

Werkzeugaufnahme

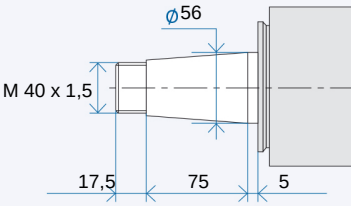

Werkzeugaufnahme: Passbohrung mit Plananlage nach GMN Standard

Antriebsseite

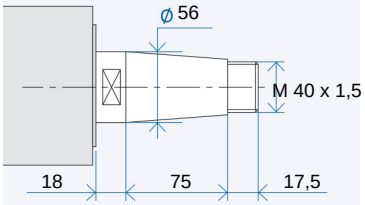

Antriebsseite: Kegel 1 : 7,5 Nennwert, genauer Kegelwinkel nach GMN Standard

Zubehör

Riemenscheiben

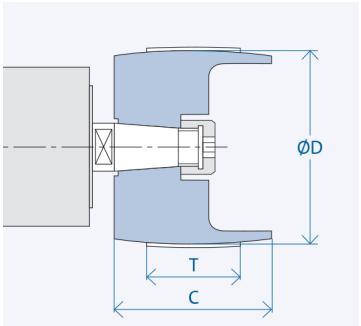

Schnittstelle	Abmessungen [mm]		
	D	C	T
V 56	120	100	80
	210	100	80

Bestellbezeichnung Riemenscheibe: VX_1-X_2
X_1: Schnittstelle: 12/15/...
X_2: Zahl aus Spalte D
Abzieher für Riemenscheibe: VX_1/...

Verdrehsicherungsnut

Option ab TSAV 50 bis TSAV 80
Standard ab TSAV 100

Der Sicherungsstift ist nicht im Lieferumfang enthalten. Bitte separat bestellen.

Optionale Ausstattungen (auf Anfrage)

- Wuchtsysteme (manuell oder automatisch)
- Sonderabdichtung
- Gehäusebauformen

Dieses Datenblatt entspricht dem Stand zur Zeit des Druckdatums. Technische Änderungen vorbehalten. Informationen zu möglichen Optionen sind in unserem Katalog enthalten. Download unter www.gmn.de

TSAV 140 x 1000



Zubehör

TSAV Schleifscheibenflansche MS

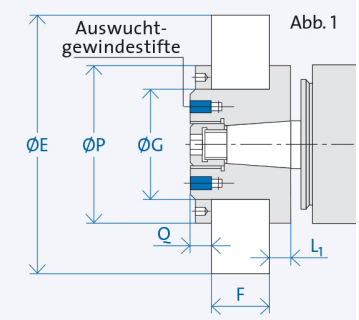

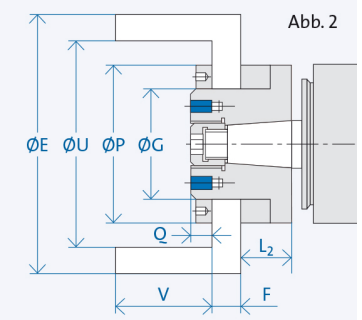

Schnittstelle		Abmessungen [mm]				Schleifkörper [mm]					Drehzahl [min^{-1}]
		P	Q	L_1	L_2	E	G	F	U	V	bei v_c=35 m/s [2]
V56	Abb. 1	140	14	18	-	250	76	46 - 60	-	-	2600

TSAV Schleifscheibenflansche SN

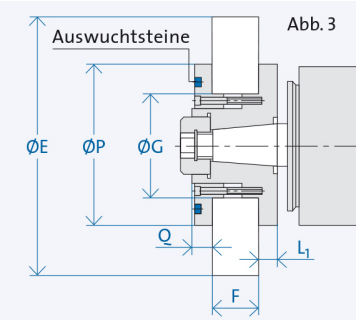

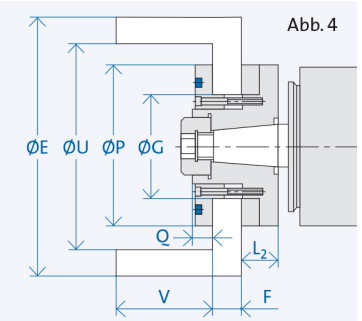

Schnittstelle		Abmessungen [mm]				Schleifkörper [mm]					Drehzahl [min^{-1}]
		P	Q	L_1	L_2	E	G	F	U	V	bei v_c=35 m/s [2]
V56	Abb. 3	180	18	18	-	450	127	32 - 60	-	-	1400
	Abb. 4	180	18	18	46	450	127	14 - 32	260	118	1400

[2] Bei der Auswahl der Schleifkörper ist zu beachten, dass sie für die jeweilige Arbeitsgeschwindigkeit zugelassen sind.

Bestellbezeichnung Flansch: V X_1/X_2/X_3/X_4

X_1: Schnittstelle: 12/15/...
X_2: MS = Schleifscheibenflansch MS
SN = Schleifscheibenflansch SN
X_3: G = gerade Schleifscheibe
T = Topfschleifscheibe
X_4: K = Korund-Schleifscheibe, Ø G_{f7}
D = Diamant-/CBN-Schleifscheibe, ØG_{h4}

Abzieher für Flansch: V X_1/X_2
Auswuchtdorn für Flansch: V X_1

Verdrehsicherungsnut

TSAV 50 bis TSAV 80:
Option bei Flanschausführung MS
Ab TSAV 100:
Standard bei Flanschausführung SN

Der Sicherungsstift ist nicht im Lieferumfang enthalten. Bitte separat bestellen.

Dieses Datenblatt entspricht dem Stand zur Zeit des Druckdatums. Technische Änderungen vorbehalten. Informationen zu möglichen Optionen sind in unserem Katalog enthalten. Download unter www.gmn.de