TSAV 120 x 800



Technische Daten

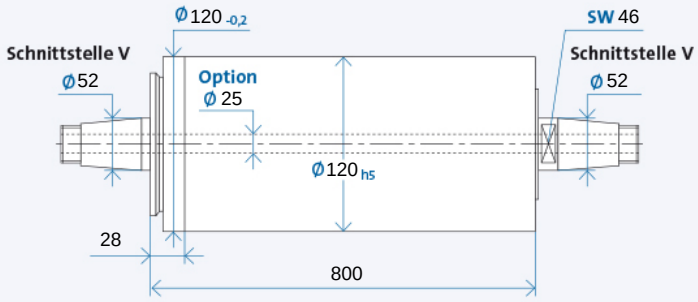

Bohrung durch die Spindelwelle ist Option

Maximale Drehzahl n_{max} [min^{-1}]* für Lagerausführung:

Standard	4500
Modifiziert (Option)	6000

* ohne Werkzeug

Bestellbezeichnung: TSAV 120 x 800 R für Rechtslauf, L für Linkslauf

RECHTSLAUF

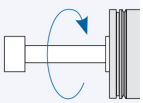

LINKSLAUF

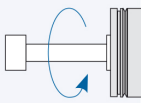

Werkzeugaufnahme

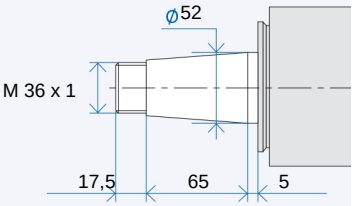

Werkzeugaufnahme: Passbohrung mit Plananlage nach GMN Standard

Antriebsseite

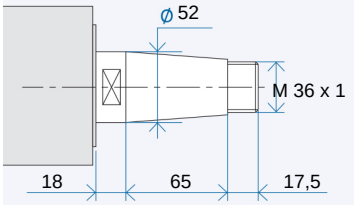

Antriebsseite: Kegel 1 : 7,5 Nennwert, genauer Kegelwinkel nach GMN Standard

Zubehör

Riemenscheiben

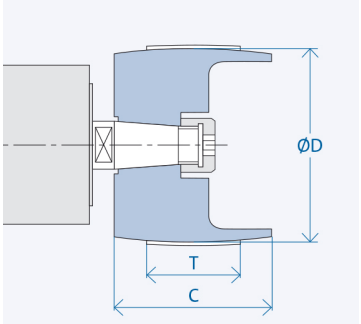

Schnittstelle	Abmessungen [mm]		
	D	C	T
V 52	90	100	80
	160	100	80

Bestellbezeichnung Riemenscheibe: VX_1-X_2
X_1: Schnittstelle: 12/15/...
X_2: Zahl aus Spalte D
Abzieher für Riemenscheibe: VX_1/...

Verdrehsicherungsnut

Option ab TSAV 50 bis TSAV 80
Standard ab TSAV 100

Der Sicherungsstift ist nicht im Lieferumfang enthalten. Bitte separat bestellen.

Optionale Ausstattungen (auf Anfrage)

- Wuchtsysteme (manuell oder automatisch)
- Sonderabdichtung
- Gehäusebauformen

Dieses Datenblatt entspricht dem Stand zur Zeit des Druckdatums. Technische Änderungen vorbehalten. Informationen zu möglichen Optionen sind in unserem Katalog enthalten. Download unter www.gmn.de

TSAV 120 x 800



Zubehör

TSAV Schleifscheibenflansche MS

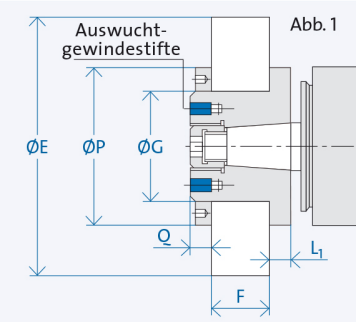

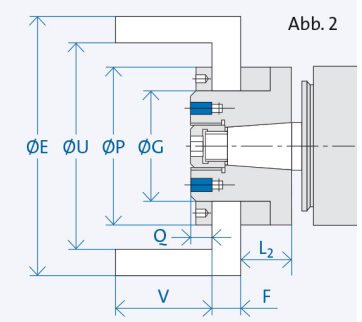

Schnittstelle		Abmessungen [mm]				Schleifkörper [mm]					Drehzahl [min^{-1}]
		P	Q	L_1	L_2	E	G	F	U	V	bei v_c=35 m/s [2]
V52	Abb. 1	120	15	16	-	200	76	45 - 60	-	-	3300

TSAV Schleifscheibenflansche SN

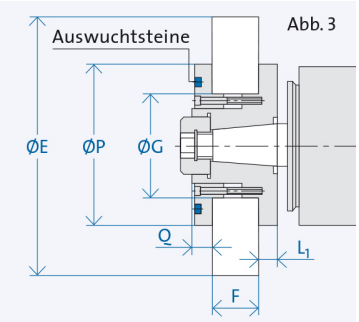

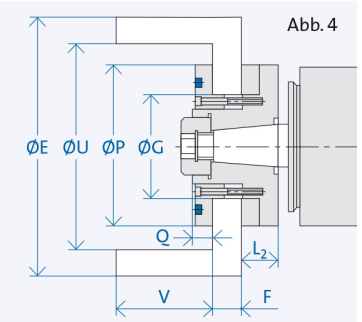

Schnittstelle		Abmessungen [mm]				Schleifkörper [mm]					Drehzahl [min^{-1}]
		P	Q	L_1	L_2	E	G	F	U	V	bei v_c=35 m/s [2]
V52	Abb. 3	165	16	16	-	350	127	25 - 60	-	-	1900
	Abb. 4	165	16	16	44	350	127	7 - 32	235	118	1900

[2] Bei der Auswahl der Schleifkörper ist zu beachten, dass sie für die jeweilige Arbeitsgeschwindigkeit zugelassen sind.

Bestellbezeichnung Flansch: V X_1/X_2/X_3/X_4

X_1: Schnittstelle: 12/15/...
X_2: MS = Schleifscheibenflansch MS
SN = Schleifscheibenflansch SN
X_3: G = gerade Schleifscheibe
T = Topfschleifscheibe
X_4: K = Korund-Schleifscheibe, Ø G_{f7}
D = Diamant-/CBN-Schleifscheibe, ØG_{h4}

Abzieher für Flansch: V X_1/X_2
Auswuchtdorn für Flansch: V X_1

Verdrehsicherungsnut

TSAV 50 bis TSAV 80:
Option bei Flanschausführung MS
Ab TSAV 100:
Standard bei Flanschausführung SN

Der Sicherungsstift ist nicht im Lieferumfang enthalten. Bitte separat bestellen.

Dieses Datenblatt entspricht dem Stand zur Zeit des Druckdatums. Technische Änderungen vorbehalten. Informationen zu möglichen Optionen sind in unserem Katalog enthalten. Download unter www.gmn.de