TSA 26 x 250

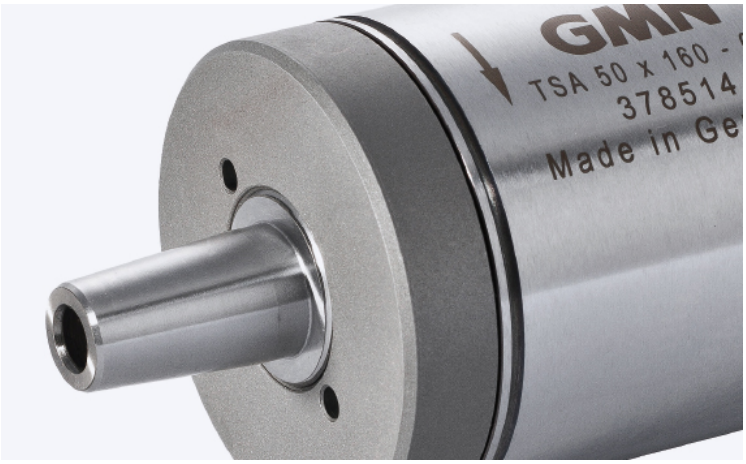

Technische Daten

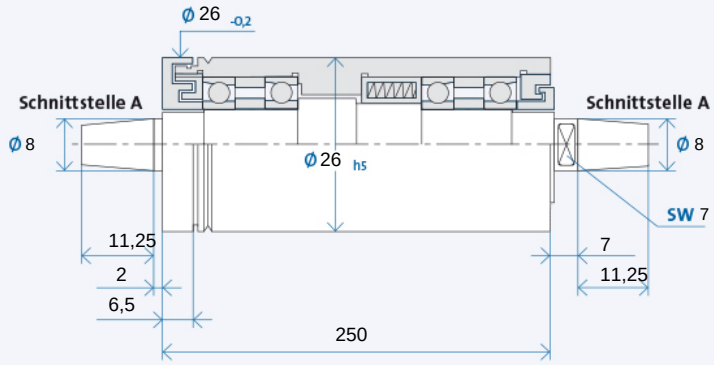

Maximale Drehzahl n_{max} [min-1]* für Lagerausführung:

Stahl (Stahl)	40000
Hybrid (Option)	x

* ohne Werkzeug

Bestellbezeichnung: TSA 26 x 250 R für Rechtslauf, L für Linkslauf

RECHTSLAUF	LINKSLAUF
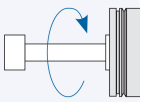	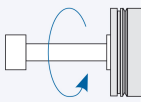

Werkzeugaufnahme

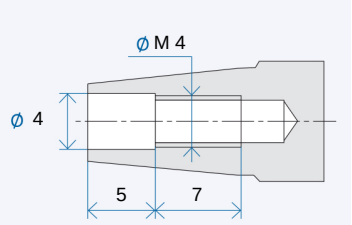

Werkzeugaufnahme: Kegel 1 : 7,5
Nennwert, genauer Kegelwinkel nach GMN Standard

Antriebsseite

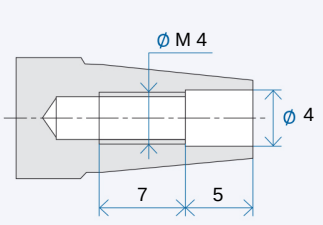

Antriebsseite: Kegel 1 : 7,5
Nennwert, genauer Kegelwinkel nach GMN Standard

Zubehör

TSA Schleifscheibenflansche

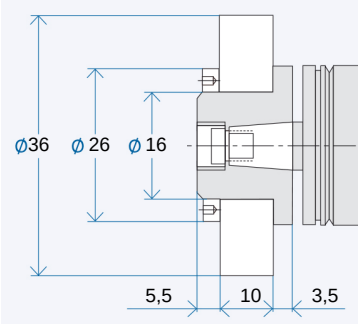

Bestellbezeichnung Flansch: $AX_1/X_2/X_3$
X_1: Schnittstelle:
07/08/...
X_2: Flanschausführung:
MO/MS
X_3: Schleifscheibe:
K = Korund-Schleifscheibe
D = Diamant-/CBN-Schleifscheibe
Abzieher für Flansch: AX_1/X_2
Auswuchtdorn für Flansch: AX_1

Riemenscheiben

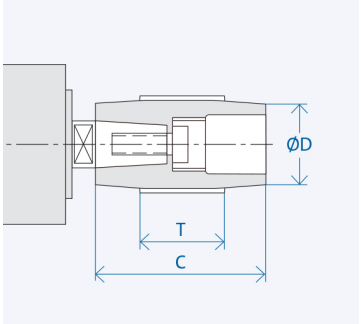

Schnittstelle	Abmessungen [mm]		
	D	C	T
A 08	16	25	15
	36	25	15

Bestellbezeichnung Riemenscheibe: AX_1-X_2
X_1: Schnittstelle: 07/08/...
X_2: Zahl aus Spalte D
Abzieher für Riemenscheibe: AX_1/...

TSA Zangenfutter

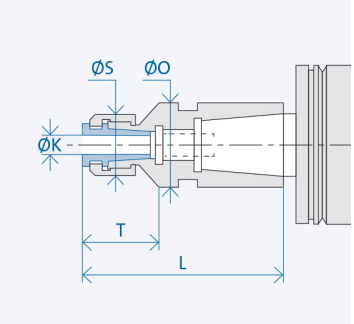

Schnittstelle	Abmessungen [mm]				
	K	T	L	S	O
A 08	2	13,5	37	14	12
	3	13,5	37	14	12
	4	13,5	37	14	12

Bestellbezeichnung Zangenfutter: AX_1/X_2-(K)
X_1: Schnittstelle: 07/08/...
X_2: Hülsendurchmesser: 20/26/...
(K) = Innendurchmesser Spannzange

Dieses Datenblatt entspricht dem Stand zur Zeit des Druckdatums. Technische Änderungen vorbehalten. Informationen zu möglichen Optionen sind in unserem Katalog enthalten. Download unter www.gmn.de