# TSA 20 x 160

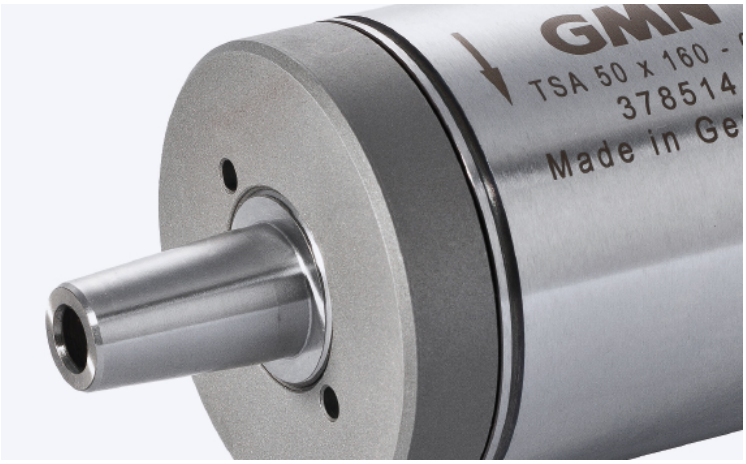


## Technische Daten

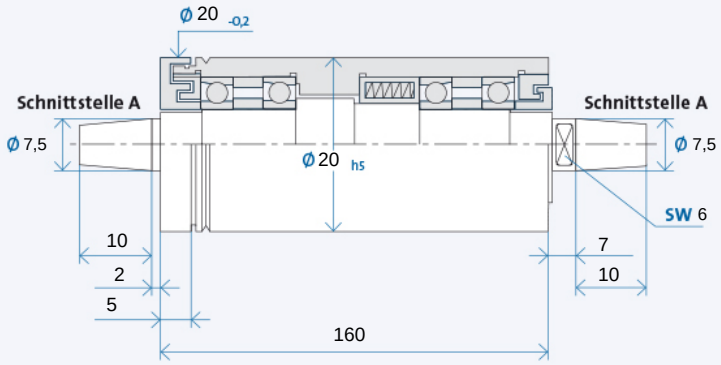


## Maximale Drehzahl $n_{max}$ [min-1]* für Lagerausführung:

| | |
|---|---|
| Stahl (Stahl) | 80000 |
| Hybrid (Option) | x |

* ohne Werkzeug

Bestellbezeichnung: TSA 20 x 160 R für Rechtslauf, L für Linkslauf

| RECHTSLAUF | LINKSLAUF |
|---|---|
| 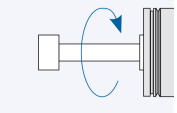 | 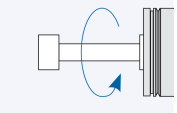 |

## Werkzeugaufnahme

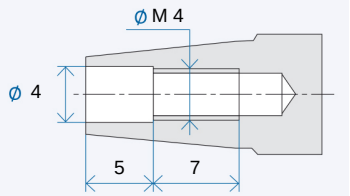


Werkzeugaufnahme: Kegel 1 : 7,5
Nennwert, genauer Kegelwinkel nach GMN Standard

## Antriebsseite

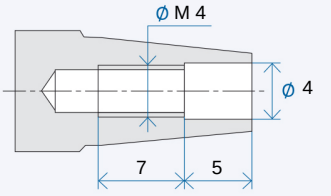


Antriebsseite: Kegel 1 : 7,5
Nennwert, genauer Kegelwinkel nach GMN Standard

# Zubehör

## TSA Schleifscheibenflansche

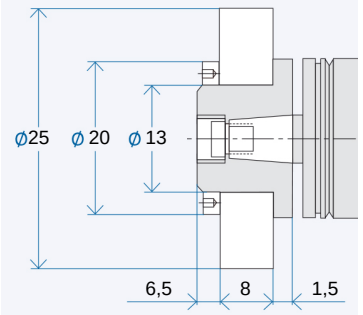


Bestellbezeichnung Flansch: $AX_1/X_2/X_3$
$X_1$: Schnittstelle:
07/08/...
$X_2$: Flanschausführung:
MO/MS
$X_3$: Schleifscheibe:
K = Korund-Schleifscheibe
D = Diamant-/CBN-Schleifscheibe
Abzieher für Flansch: $AX_1/X_2$
Auswuchtdorn für Flansch: $AX_1$

## Riemenscheiben

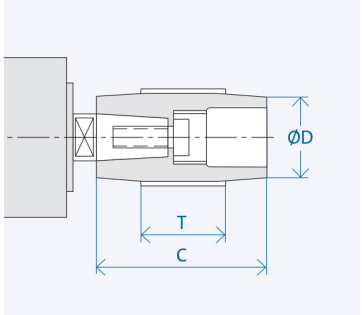


| Schnittstelle | Abmessungen [mm] | | |
|---|---|---|---|
| | D | C | T |
| A 07 | 14 | 20 | 10 |
| | 28 | 20 | 10 |

Bestellbezeichnung Riemenscheibe: $AX_1$-$X_2$
$X_1$: Schnittstelle: 07/08/...
$X_2$: Zahl aus Spalte D
Abzieher für Riemenscheibe: $AX_1$/...

## TSA Zangenfutter

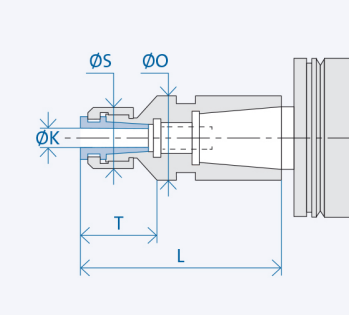


| Schnittstelle | Abmessungen [mm] | | | | |
|---|---|---|---|---|---|
| | K | T | L | S | O |
| A 07 | 2 | 13,5 | 36 | 14 | 10,5 |
| | 3 | 13,5 | 36 | 14 | 10,5 |
| | 4 | 13,5 | 36 | 14 | 10,5 |

Bestellbezeichnung Zangenfutter: $AX_1/X_2$-(K)
$X_1$: Schnittstelle: 07/08/...
$X_2$: Hülsendurchmesser: 20/26/...
(K) = Innendurchmesser Spannzange

Dieses Datenblatt entspricht dem Stand zur Zeit des Druckdatums. Technische Änderungen vorbehalten. Informationen zu möglichen Optionen sind in unserem Katalog enthalten. Download unter www.gmn.de