Spindelkugellager S 6207 C TA P4+

24.11.2026



Komponenten

Lagerbezeichnung:	S 6207 C TA
Lagerbauform:	S
Baureihe / Größe:	6207
Kugelwerkstoff:	Stahl 100Cr6
Käfig:	TA
Deckscheibe:	2RZ auf Anfrage
Genauigkeit:	P4+ (UP+ auf Anfrage)
Hauptmaße [d x D x B]:	35 x 72 x 17 mm

Lastdaten

Stat. Tragzahl	C_{0r}:	24500 N
Dyn. Tragzahl	C_r:	35000 N
Ermüdungsgrenzbelastung	C_U:	1275 N
Drehzahlgrenze	n_{Fett}:	24000 1/min
Drehzahlgrenze	$n_{Öl}$:	32000 1/min
Vorspannung Leicht	L:	180 N
Axiale Steifigkeit	C_{ax}:	61 N/µm
Vorspannung Mittel	M:	530 N
Axiale Steifigkeit	C_{ax}:	101 N/µm
Vorspannung Schwer	S:	1000 N
Axiale Steifigkeit	C_{ax}:	141 N/µm
Federvorspannung	Ff:	1390 N (für n_{max})

Geometriedaten

Bohrungsdurchmesser	d:	35 mm
Außendurchmesser	D:	72 mm
Breite	B:	17 mm
Kugeldurchmesser	D_w:	11.112 mm
Kugelanzahl	Z:	13
Kantenabstand	$r_{1,2\ min}$:	1.1 mm
Kantenabstand, offene Seite	$r_{3,4\ min}$:	0.6 mm
Außendurchmesser Innenring	d_1:	47.4 mm
Außendurchmesser Innenring (offene Seite)	d_2:	-
Durchmesser für Öleinspritzung	d_T:	50.9 mm
Teilkreisdurchmesser	d_m:	53.5 mm
Innendurchmesser Außenring	D_1:	60.6 mm
Kantenradius Umbauteil	$r_{a\ max}$:	1 mm
Kantenradius Umbauteil (offene Seite)	$r_{b\ max}$:	0.6 mm
Innenring Anschlussdurchmesser	$d_{a,b\ min}$:	41.9 mm
Außenring Anschlussdurchmesser	$D_{a,b\ max}$:	66.7 mm
Innendurchmesser Außenring (offene Seite)	D_2:	64.8 mm
Gewicht	m:	0.29 kg
Berührungswinkel (Kontaktwinkel)	Alpha 0:	15°

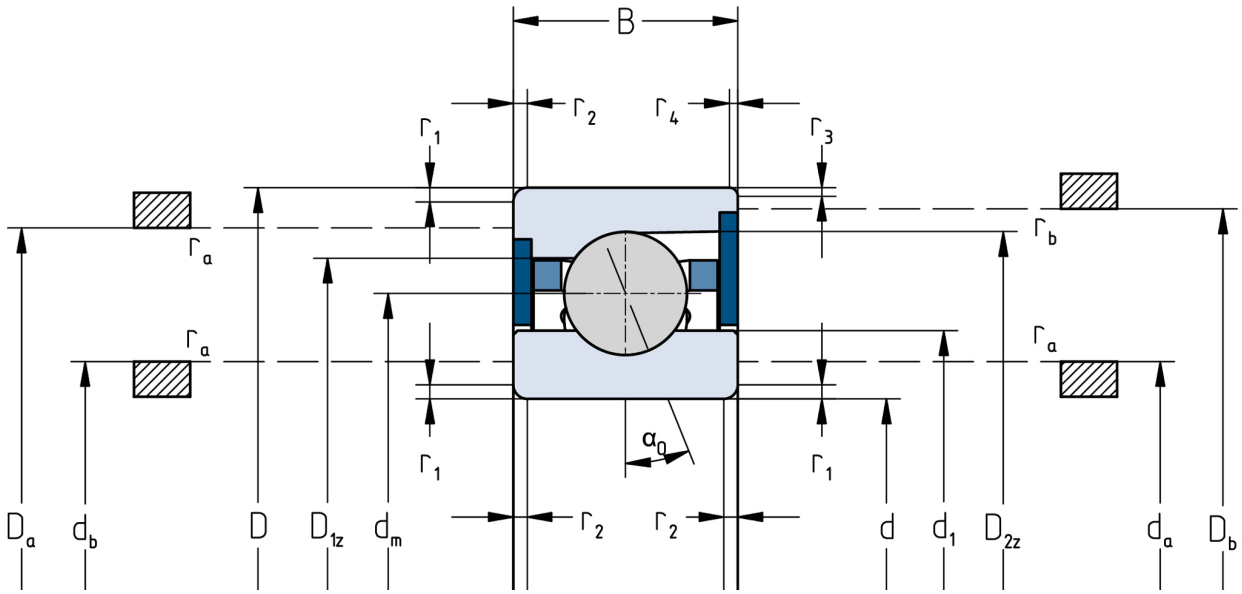

Die angegebenen Drehzahlgrenzen gelten für Einzellager mit Federvorspannung. Für alle hiervon abweichenden Eigenschaften sind Korrekturfaktoren zu berücksichtigen.