Spindelkugellager S 6206 E TA P4+

24.11.2026



Komponenten

Lagerbezeichnung:	S 6206 E TA
Lagerbauform:	S
Baureihe / Größe:	6206
Kugelwerkstoff:	Stahl 100Cr6
Käfig:	TA
Deckscheibe:	2RZ auf Anfrage
Genauigkeit:	P4+ (UP+ auf Anfrage)
Hauptmaße [d x D x B]:	30 x 62 x 16 mm

Lastdaten

Stat. Tragzahl	C_{0r}:	16200 N
Dyn. Tragzahl	C_r:	24000 N
Ermüdungsgrenzbelastung	C_U:	842 N
Drehzahlgrenze	n_{Fett}:	24000 1/min
Drehzahlgrenze	$n_{Öl}$:	32000 1/min
Vorspannung Leicht	L:	200 N
Axiale Steifigkeit	C_{ax}:	116 N/µm
Vorspannung Mittel	M:	600 N
Axiale Steifigkeit	C_{ax}:	177 N/µm
Vorspannung Schwer	S:	1200 N
Axiale Steifigkeit	C_{ax}:	237 N/µm
Federvorspannung	Ff:	1600 N (für n_{max})

Geometriedaten

Bohrungsdurchmesser	d:	30 mm
Außendurchmesser	D:	62 mm
Breite	B:	16 mm
Kugeldurchmesser	D_w:	9.525 mm
Kugelanzahl	Z:	13
Kantenabstand	$r_{1,2\ min}$:	1 mm
Kantenabstand, offene Seite	$r_{3,4\ min}$:	0.6 mm
Außendurchmesser Innenring	d_1:	40.4 mm
Außendurchmesser Innenring (offene Seite)	d_2:	-
Durchmesser für Öleinspritzung	d_T:	43.6 mm
Teilkreisdurchmesser	d_m:	46 mm
Innendurchmesser Außenring	D_1:	52.1 mm
Kantenradius Umbauteil	$r_{a\ max}$:	1 mm
Kantenradius Umbauteil (offene Seite)	$r_{b\ max}$:	0.6 mm
Innenring Anschlussdurchmesser	$d_{a,b\ min}$:	35.8 mm
Außenring Anschlussdurchmesser	$D_{a,b\ max}$:	57.6 mm
Innendurchmesser Außenring (offene Seite)	D_2:	55.7 mm
Gewicht	m:	0.195 kg
Berührungswinkel (Kontaktwinkel)	Alpha 0:	25°

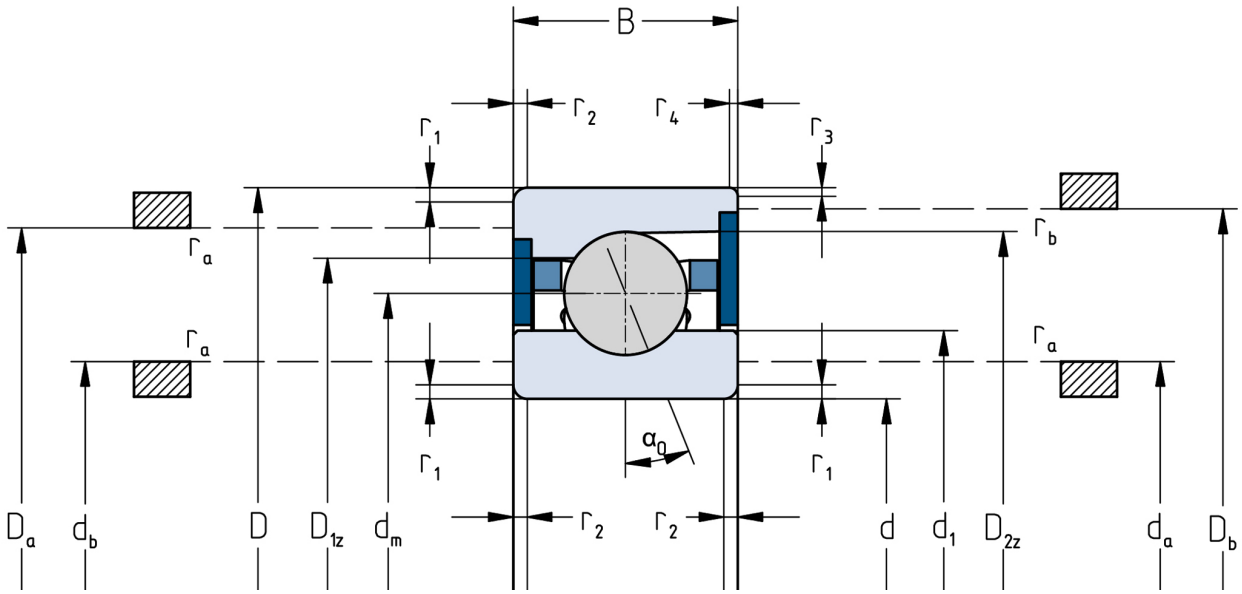

Die angegebenen Drehzahlgrenzen gelten für Einzellager mit Federvorspannung. Für alle hiervon abweichenden Eigenschaften sind Korrekturfaktoren zu berücksichtigen.