Spindelkugellager S 61924 C TA P4+

24.11.2026



Komponenten

Lagerbezeichnung:	S 61924 C TA
Lagerbauform:	S
Baureihe / Größe:	61924
Kugelwerkstoff:	Stahl 100Cr6
Käfig:	TA
Deckscheibe:	2RZ auf Anfrage
Genauigkeit:	P4+
Hauptmaße [d x D x B]:	120 x 165 x 22 mm

Lastdaten

Stat. Tragzahl	C_{0r}:	84000 N
Dyn. Tragzahl	C_r:	69000 N
Ermüdungsgrenzbelastung	C_U:	3642 N
Drehzahlgrenze	n_{Fett}:	9000 1/min
Drehzahlgrenze	$n_{Öl}$:	12000 1/min
Vorspannung Leicht	L:	340 N
Axiale Steifigkeit	C_{ax}:	120 N/µm
Vorspannung Mittel	M:	1030 N
Axiale Steifigkeit	C_{ax}:	196 N/µm
Vorspannung Schwer	S:	2060 N
Axiale Steifigkeit	C_{ax}:	275 N/µm
Federvorspannung	Ff:	3970 N (für n_{max})

Geometriedaten

Bohrungsdurchmesser	d:	120 mm
Außendurchmesser	D:	165 mm
Breite	B:	22 mm
Kugeldurchmesser	D_w:	13.494 mm
Kugelanzahl	Z:	27
Kantenabstand	$r_{1,2\ min}$:	0.6 mm
Kantenabstand, offene Seite	$r_{3,4\ min}$:	0.6 mm
Außendurchmesser Innenring	d_1:	134.3 mm
Außendurchmesser Innenring (offene Seite)	d_2:	-
Durchmesser für Öleinspritzung	d_T:	138.5 mm
Teilkreisdurchmesser	d_m:	142.5 mm
Innendurchmesser Außenring	D_1:	150.7 mm
Kantenradius Umbauteil	$r_{a\ max}$:	0.6 mm
Kantenradius Umbauteil (offene Seite)	$r_{b\ max}$:	0.6 mm
Innenring Anschlussdurchmesser	$d_{a,b\ min}$:	126.3 mm
Außenring Anschlussdurchmesser	$D_{a,b\ max}$:	159.7 mm
Innendurchmesser Außenring (offene Seite)	D_2:	156.2 mm
Gewicht	m:	1.15 kg
Berührungswinkel (Kontaktwinkel)	Alpha 0:	15°

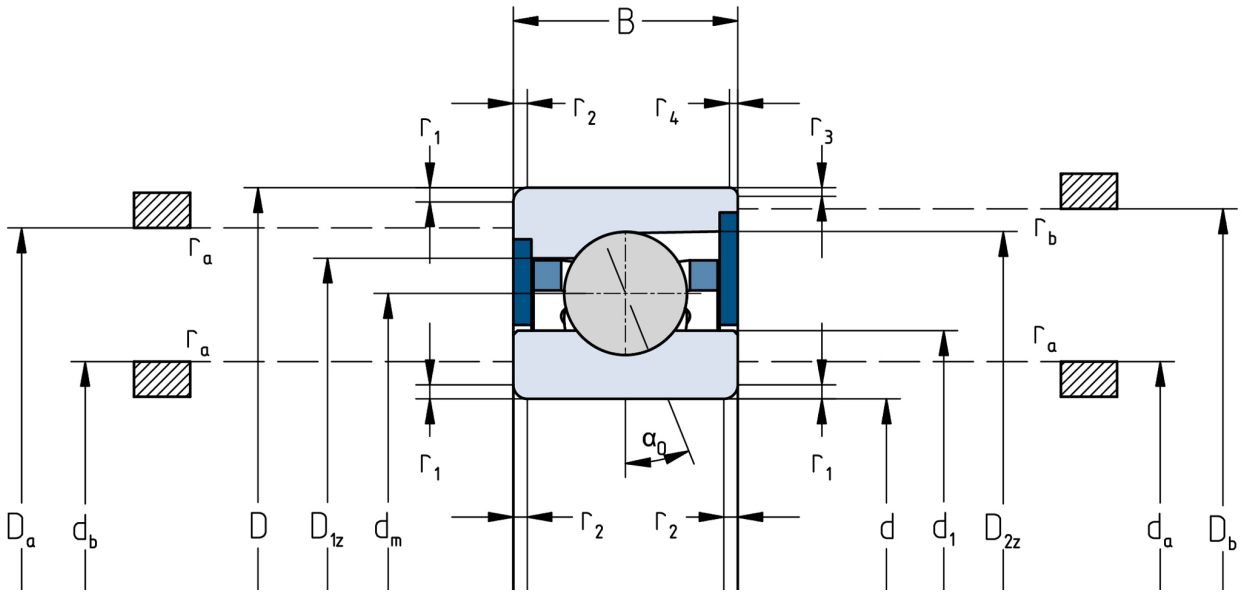

Die angegebenen Drehzahlgrenzen gelten für Einzellager mit Federvorspannung. Für alle hiervon abweichenden Eigenschaften sind Korrekturfaktoren zu berücksichtigen.