Spindelkugellager S 6022 C TA P4+

24.11.2026



Komponenten

Lagerbezeichnung:	S 6022 C TA
Lagerbauform:	S
Baureihe / Größe:	6022
Kugelwerkstoff:	Stahl 100Cr6
Käfig:	TA
Deckscheibe:	2RZ auf Anfrage
Genauigkeit:	P4+
Hauptmaße [d x D x B]:	110 x 170 x 28 mm

Lastdaten

Stat. Tragzahl	C_{0r}:	106000 N
Dyn. Tragzahl	C_r:	99000 N
Ermüdungsgrenzbelastung	C_U:	4644 N
Drehzahlgrenze	n_{Fett}:	9000 1/min
Drehzahlgrenze	$n_{Öl}$:	12000 1/min
Vorspannung Leicht	L:	500 N
Axiale Steifigkeit	C_{ax}:	129 N/µm
Vorspannung Mittel	M:	1510 N
Axiale Steifigkeit	C_{ax}:	211 N/µm
Vorspannung Schwer	S:	3020 N
Axiale Steifigkeit	C_{ax}:	298 N/µm
Federvorspannung	Ff:	5060 N (für n_{max})

Geometriedaten

Bohrungsdurchmesser	d:	110 mm
Außendurchmesser	D:	170 mm
Breite	B:	28 mm
Kugeldurchmesser	D_w:	17.462 mm
Kugelanzahl	Z:	21
Kantenabstand	$r_{1,2\ min}$:	2 mm
Kantenabstand, offene Seite	$r_{3,4\ min}$:	1 mm
Außendurchmesser Innenring	d_1:	129.4 mm
Außendurchmesser Innenring (offene Seite)	d_2:	-
Durchmesser für Öleinspritzung	d_T:	134.9 mm
Teilkreisdurchmesser	d_m:	140 mm
Innendurchmesser Außenring	D_1:	150.6 mm
Kantenradius Umbauteil	$r_{a\ max}$:	2 mm
Kantenradius Umbauteil (offene Seite)	$r_{b\ max}$:	1 mm
Innenring Anschlussdurchmesser	$d_{a,b\ min}$:	121.3 mm
Außenring Anschlussdurchmesser	$D_{a,b\ max}$:	160.3 mm
Innendurchmesser Außenring (offene Seite)	D_2:	157.7 mm
Gewicht	m:	2 kg
Berührungswinkel (Kontaktwinkel)	Alpha 0:	15°

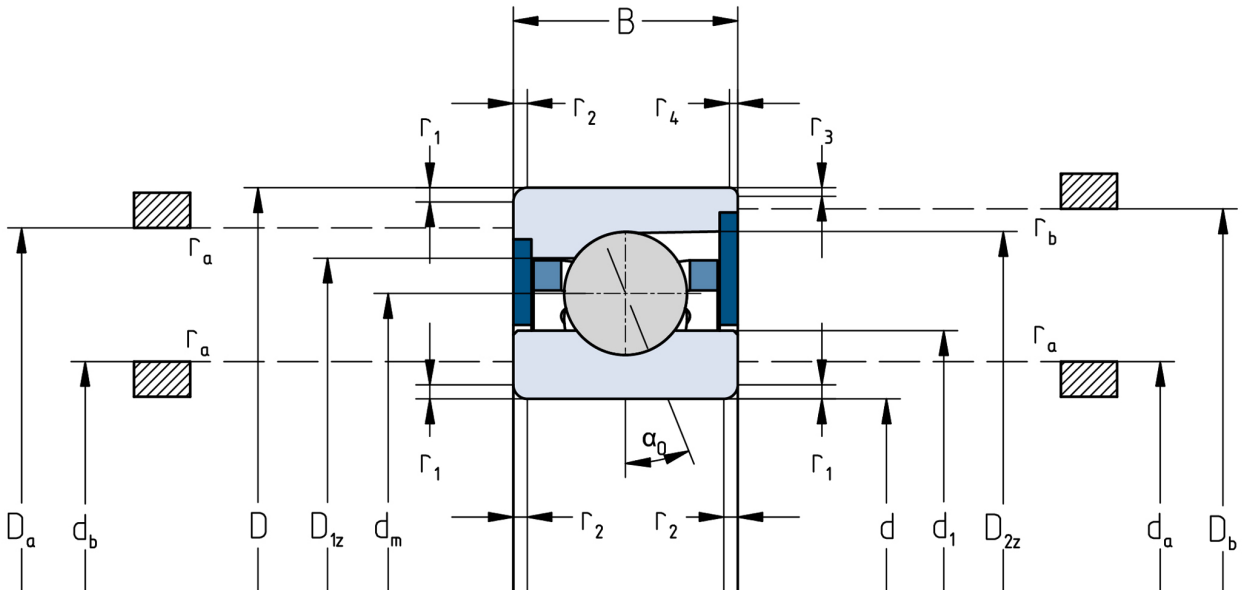

Die angegebenen Drehzahlgrenzen gelten für Einzellager mit Federvorspannung. Für alle hiervon abweichenden Eigenschaften sind Korrekturfaktoren zu berücksichtigen.