Spindelkugellager S 6021 C TA P4+

24.11.2026



Komponenten

Lagerbezeichnung:	S 6021 C TA
Lagerbauform:	S
Baureihe / Größe:	6021
Kugelwerkstoff:	Stahl 100Cr6
Käfig:	TA
Deckscheibe:	2RZ auf Anfrage
Genauigkeit:	P4+
Hauptmaße [d x D x B]:	105 x 160 x 26 mm

Lastdaten

Stat. Tragzahl	C_{0r}:	93000 N
Dyn. Tragzahl	C_r:	86000 N
Ermüdungsgrenzbelastung	C_U:	4188 N
Drehzahlgrenze	n_{Fett}:	9750 1/min
Drehzahlgrenze	$n_{Öl}$:	13000 1/min
Vorspannung Leicht	L:	440 N
Axiale Steifigkeit	C_{ax}:	124 N/µm
Vorspannung Mittel	M:	1310 N
Axiale Steifigkeit	C_{ax}:	202 N/µm
Vorspannung Schwer	S:	2610 N
Axiale Steifigkeit	C_{ax}:	284 N/µm
Federvorspannung	Ff:	4560 N (für n_{max})

Geometriedaten

Bohrungsdurchmesser	d:	105 mm
Außendurchmesser	D:	160 mm
Breite	B:	26 mm
Kugeldurchmesser	D_w:	15.875 mm
Kugelanzahl	Z:	22
Kantenabstand	$r_{1,2\ min}$:	2 mm
Kantenabstand, offene Seite	$r_{3,4\ min}$:	1 mm
Außendurchmesser Innenring	d_1:	122.8 mm
Außendurchmesser Innenring (offene Seite)	d_2:	-
Durchmesser für Öleinspritzung	d_T:	127.9 mm
Teilkreisdurchmesser	d_m:	132.5 mm
Innendurchmesser Außenring	D_1:	142.2 mm
Kantenradius Umbauteil	$r_{a\ max}$:	2 mm
Kantenradius Umbauteil (offene Seite)	$r_{b\ max}$:	1 mm
Innenring Anschlussdurchmesser	$d_{a,b\ min}$:	115.8 mm
Außenring Anschlussdurchmesser	$D_{a,b\ max}$:	150.6 mm
Innendurchmesser Außenring (offene Seite)	D_2:	148.6 mm
Gewicht	m:	1.6 kg
Berührungswinkel (Kontaktwinkel)	Alpha 0:	15°

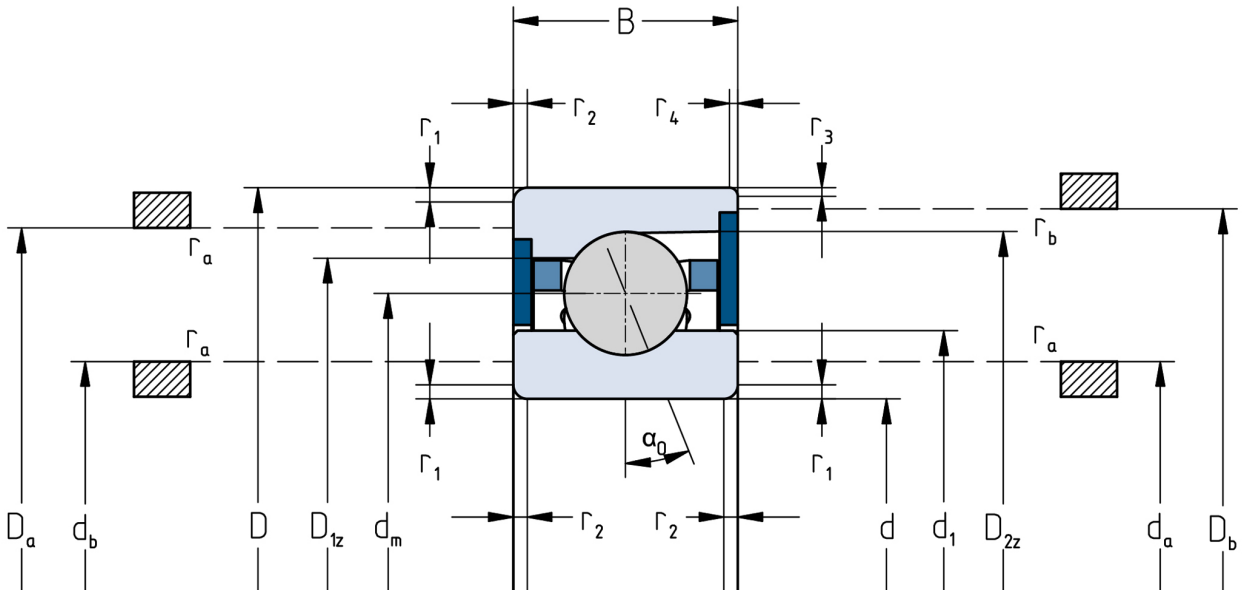

Die angegebenen Drehzahlgrenzen gelten für Einzellager mit Federvorspannung. Für alle hiervon abweichenden Eigenschaften sind Korrekturfaktoren zu berücksichtigen.