Spindelkugellager S 6018 E TA P4+

24.11.2026



Komponenten

Lagerbezeichnung:	S 6018 E TA
Lagerbauform:	S
Baureihe / Größe:	6018
Kugelwerkstoff:	Stahl 100Cr6
Käfig:	TA
Deckscheibe:	2RZ optional (mit Befettung)
Genauigkeit:	P4+
Hauptmaße [d x D x B]:	90 x 140 x 24 mm

Lastdaten

Stat. Tragzahl	C_{0r}:	71000 N
Dyn. Tragzahl	C_r:	70500 N
Ermüdungsgrenzbelastung	C_U:	3434 N
Drehzahlgrenze	n_{Fett}:	9375 1/min
Drehzahlgrenze	$n_{Öl}$:	12500 1/min
Vorspannung Leicht	L:	600 N
Axiale Steifigkeit	C_{ax}:	260 N/µm
Vorspannung Mittel	M:	1790 N
Axiale Steifigkeit	C_{ax}:	394 N/µm
Vorspannung Schwer	S:	3570 N
Axiale Steifigkeit	C_{ax}:	523 N/µm
Federvorspannung	Ff:	6510 N (für n_{max})

Geometriedaten

Bohrungsdurchmesser	d:	90 mm
Außendurchmesser	D:	140 mm
Breite	B:	24 mm
Kugeldurchmesser	D_w:	15.081 mm
Kugelanzahl	Z:	20
Kantenabstand	$r_{1,2\ min}$:	1.5 mm
Kantenabstand, offene Seite	$r_{3,4\ min}$:	0.6 mm
Außendurchmesser Innenring	d_1:	105.8 mm
Außendurchmesser Innenring (offene Seite)	d_2:	-
Durchmesser für Öleinspritzung	d_T:	110.6 mm
Teilkreisdurchmesser	d_m:	115 mm
Innendurchmesser Außenring	D_1:	124.2 mm
Kantenradius Umbauteil	$r_{a\ max}$:	1.5 mm
Kantenradius Umbauteil (offene Seite)	$r_{b\ max}$:	0.6 mm
Innenring Anschlussdurchmesser	$d_{a,b\ min}$:	98.9 mm
Außenring Anschlussdurchmesser	$D_{a,b\ max}$:	132.6 mm
Innendurchmesser Außenring (offene Seite)	D_2:	130.3 mm
Gewicht	m:	1.15 kg
Berührungswinkel (Kontaktwinkel)	Alpha 0:	25°

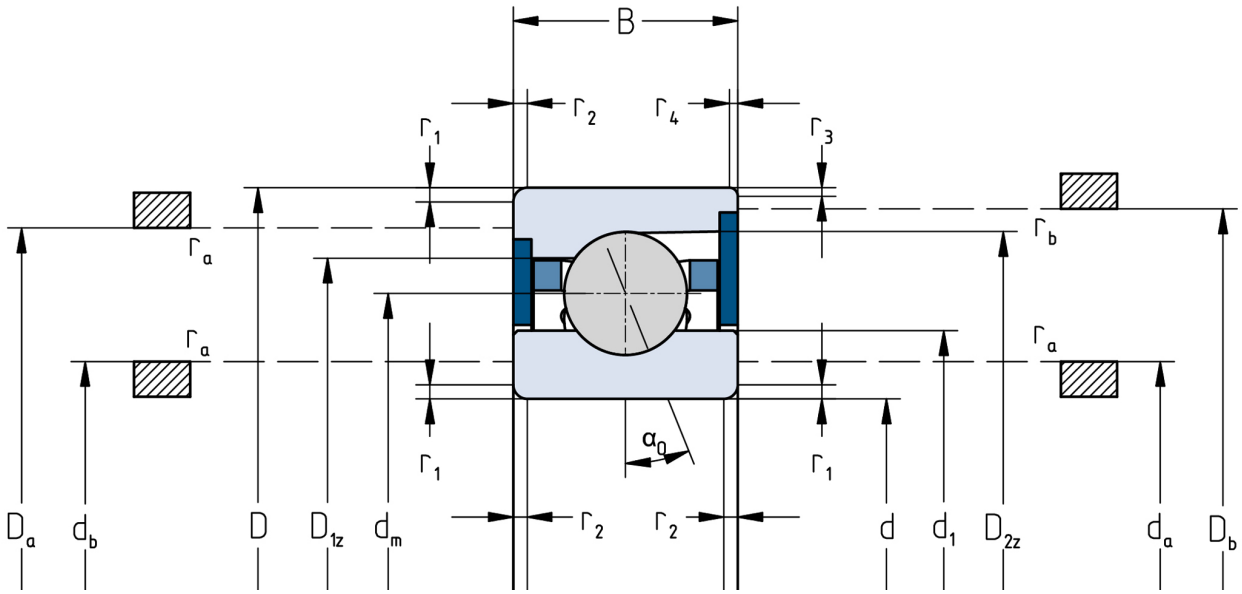

Die angegebenen Drehzahlgrenzen gelten für Einzellager mit Federvorspannung. Für alle hiervon abweichenden Eigenschaften sind Korrekturfaktoren zu berücksichtigen.