Spindelkugellager S 6013 E TA P4+

24.11.2026



Komponenten

Lagerbezeichnung:	S 6013 E TA
Lagerbauform:	S
Baureihe / Größe:	6013
Kugelwerkstoff:	Stahl 100Cr6
Käfig:	TA
Deckscheibe:	2RZ auf Anfrage
Genauigkeit:	P4+ (UP+ auf Anfrage)
Hauptmaße [d x D x B]:	65 x 100 x 18 mm

Lastdaten

Stat. Tragzahl	C_{0r}:	33000 N
Dyn. Tragzahl	C_r:	32500 N
Ermüdungsgrenzbelastung	C_U:	1708 N
Drehzahlgrenze	n_{Fett}:	13125 1/min
Drehzahlgrenze	$n_{Öl}$:	17500 1/min
Vorspannung Leicht	L:	275 N
Axiale Steifigkeit	C_{ax}:	187 N/µm
Vorspannung Mittel	M:	825 N
Axiale Steifigkeit	C_{ax}:	283 N/µm
Vorspannung Schwer	S:	1650 N
Axiale Steifigkeit	C_{ax}:	376 N/µm
Federvorspannung	Ff:	3240 N (für n_{max})

Geometriedaten

Bohrungsdurchmesser	d:	65 mm
Außendurchmesser	D:	100 mm
Breite	B:	18 mm
Kugeldurchmesser	D_w:	9.525 mm
Kugelanzahl	Z:	23
Kantenabstand	$r_{1,2\ min}$:	1.1 mm
Kantenabstand, offene Seite	$r_{3,4\ min}$:	1 mm
Außendurchmesser Innenring	d_1:	76.9 mm
Außendurchmesser Innenring (offene Seite)	d_2:	-
Durchmesser für Öleinspritzung	d_T:	79.9 mm
Teilkreisdurchmesser	d_m:	82.5 mm
Innendurchmesser Außenring	D_1:	88.2 mm
Kantenradius Umbauteil	$r_{a\ max}$:	1 mm
Kantenradius Umbauteil (offene Seite)	$r_{b\ max}$:	1 mm
Innenring Anschlussdurchmesser	$d_{a,b\ min}$:	71.3 mm
Außenring Anschlussdurchmesser	$D_{a,b\ max}$:	94.5 mm
Innendurchmesser Außenring (offene Seite)	D_2:	92.1 mm
Gewicht	m:	0.445 kg
Berührungswinkel (Kontaktwinkel)	Alpha 0:	25°

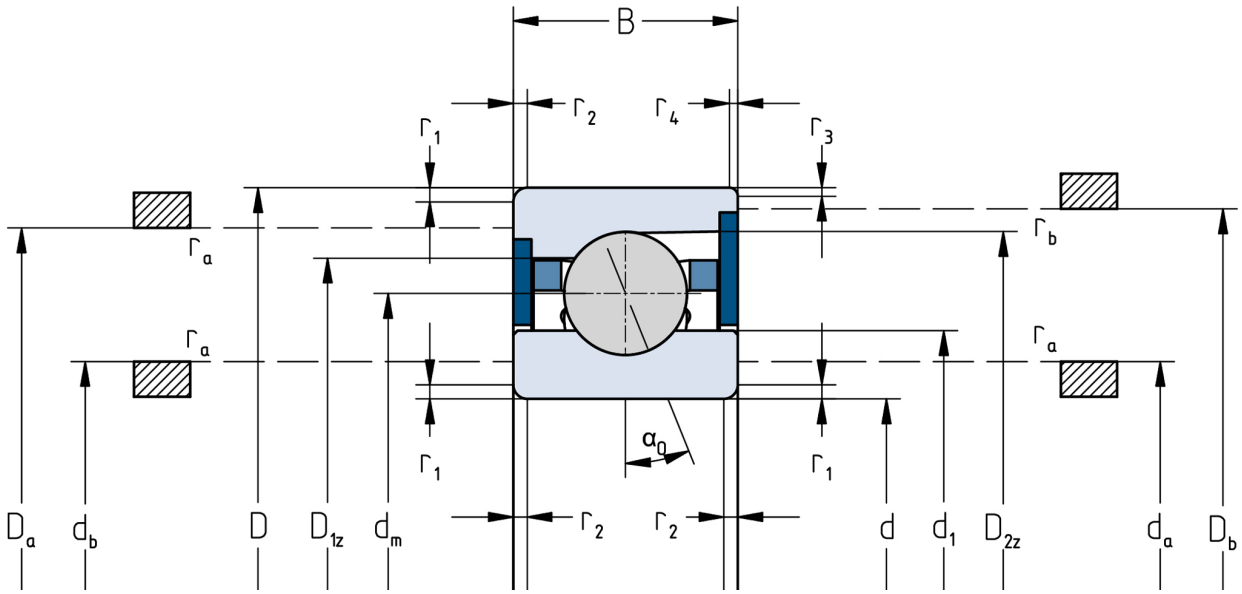

Die angegebenen Drehzahlgrenzen gelten für Einzellager mit Federvorspannung. Für alle hiervon abweichenden Eigenschaften sind Korrekturfaktoren zu berücksichtigen.