Spindelkugellager S 6008 C TA P4+

24.11.2026



Komponenten

Lagerbezeichnung:	S 6008 C TA
Lagerbauform:	S
Baureihe / Größe:	6008
Kugelwerkstoff:	Stahl 100Cr6
Käfig:	TA
Deckscheibe:	2RZ optional (mit Befettung)
Genauigkeit:	P4+ (UP+ auf Anfrage)
Hauptmaße [d x D x B]:	40 x 68 x 15 mm

Lastdaten

Stat. Tragzahl	C_{0r}:	18100 N
Dyn. Tragzahl	C_r:	22000 N
Ermüdungsgrenzbelastung	C_U:	942 N
Drehzahlgrenze	n_{Fett}:	23250 1/min
Drehzahlgrenze	$n_{Öl}$:	31000 1/min
Vorspannung Leicht	L:	110 N
Axiale Steifigkeit	C_{ax}:	54 N/µm
Vorspannung Mittel	M:	330 N
Axiale Steifigkeit	C_{ax}:	90 N/µm
Vorspannung Schwer	S:	660 N
Axiale Steifigkeit	C_{ax}:	127 N/µm
Federvorspannung	Ff:	1030 N (für n_{max})

Geometriedaten

Bohrungsdurchmesser	d:	40 mm
Außendurchmesser	D:	68 mm
Breite	B:	15 mm
Kugeldurchmesser	D_w:	7.938 mm
Kugelanzahl	Z:	18
Kantenabstand	$r_{1,2\ min}$:	1 mm
Kantenabstand, offene Seite	$r_{3,4\ min}$:	0.6 mm
Außendurchmesser Innenring	d_1:	49.2 mm
Außendurchmesser Innenring (offene Seite)	d_2:	-
Durchmesser für Öleinspritzung	d_T:	51.8 mm
Teilkreisdurchmesser	d_m:	54 mm
Innendurchmesser Außenring	D_1:	59 mm
Kantenradius Umbauteil	$r_{a\ max}$:	1 mm
Kantenradius Umbauteil (offene Seite)	$r_{b\ max}$:	0.6 mm
Innenring Anschlussdurchmesser	$d_{a,b\ min}$:	45.2 mm
Außenring Anschlussdurchmesser	$D_{a,b\ max}$:	63.7 mm
Innendurchmesser Außenring (offene Seite)	D_2:	62.1 mm
Gewicht	m:	0.185 kg
Berührungswinkel (Kontaktwinkel)	Alpha 0:	15°

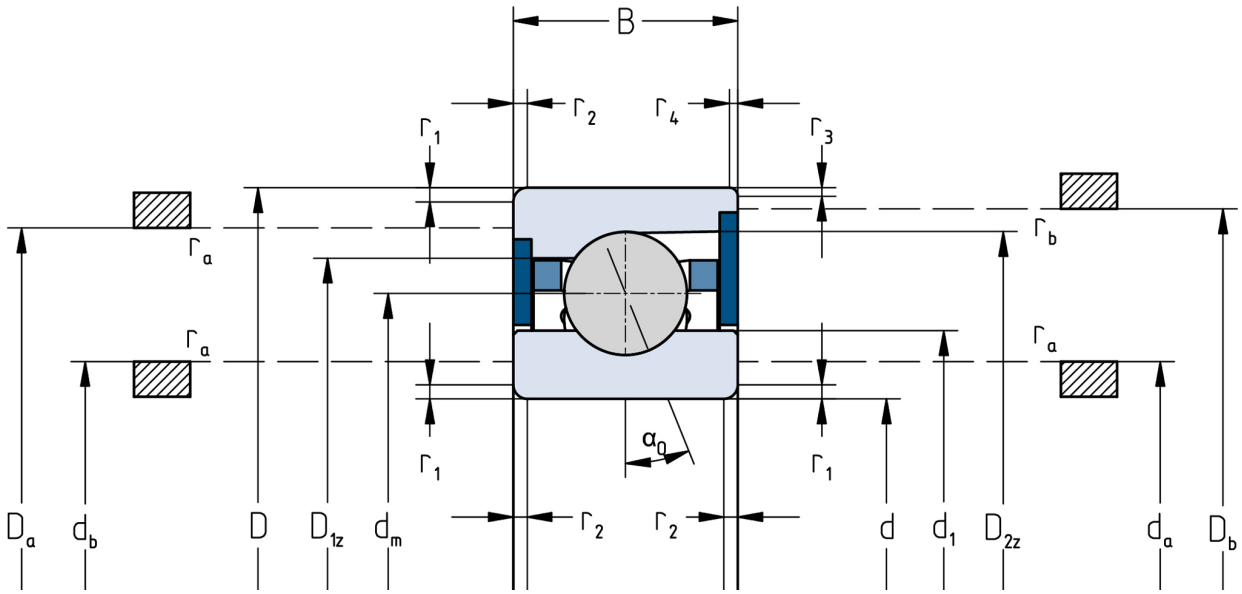

Die angegebenen Drehzahlgrenzen gelten für Einzellager mit Federvorspannung. Für alle hiervon abweichenden Eigenschaften sind Korrekturfaktoren zu berücksichtigen.