Spindelkugellager KH 61914 E TA P4+

24.11.2026



Komponenten

Lagerbezeichnung:	KH 61914 E TA
Lagerbauform:	KH
Baureihe / Größe:	61914
Kugelwerkstoff:	Stahl 100Cr6
Käfig:	TA
Deckscheibe:	2RZ optional (mit Befettung)
Genauigkeit:	P4+
Hauptmaße [d x D x B]:	70 x 100 x 16 mm

Lastdaten

Stat. Tragzahl	C_{0r}:	10200 N
Dyn. Tragzahl	C_r:	12400 N
Ermüdungsgrenzbelastung	C_U:	527 N
Drehzahlgrenze	n_{Fett}:	16875 1/min
Drehzahlgrenze	$n_{Öl}$:	22500 1/min
Vorspannung Leicht	L:	100 N
Axiale Steifigkeit	C_{ax}:	122 N/µm
Vorspannung Mittel	M:	310 N
Axiale Steifigkeit	C_{ax}:	182 N/µm
Vorspannung Schwer	S:	620 N
Axiale Steifigkeit	C_{ax}:	235 N/µm
Federvorspannung	Ff:	1000 N (für n_{max})

Geometriedaten

Bohrungsdurchmesser	d:	70 mm
Außendurchmesser	D:	100 mm
Breite	B:	16 mm
Kugeldurchmesser	D_w:	6.35 mm
Kugelanzahl	Z:	32
Kantenabstand	$r_{1,2\ min}$:	1 mm
Kantenabstand, offene Seite	$r_{3,4\ min}$:	0.3 mm
Außendurchmesser Innenring	d_1:	80.1 mm
Außendurchmesser Innenring (offene Seite)	d_2:	78.5 mm
Durchmesser für Öleinspritzung	d_T:	82.3 mm
Teilkreisdurchmesser	d_m:	84.3 mm
Innendurchmesser Außenring	D_1:	88.5 mm
Kantenradius Umbauteil	$r_{a\ max}$:	1 mm
Kantenradius Umbauteil (offene Seite)	$r_{b\ max}$:	0.3 mm
Innenring Anschlussdurchmesser	$d_{a,b\ min}$:	74.8 mm
Außenring Anschlussdurchmesser	$D_{a,b\ max}$:	95.6 mm
Innendurchmesser Außenring (offene Seite)	D_2:	90.8 mm
Gewicht	m:	0.35 kg
Berührungswinkel (Kontaktwinkel)	Alpha 0:	25°

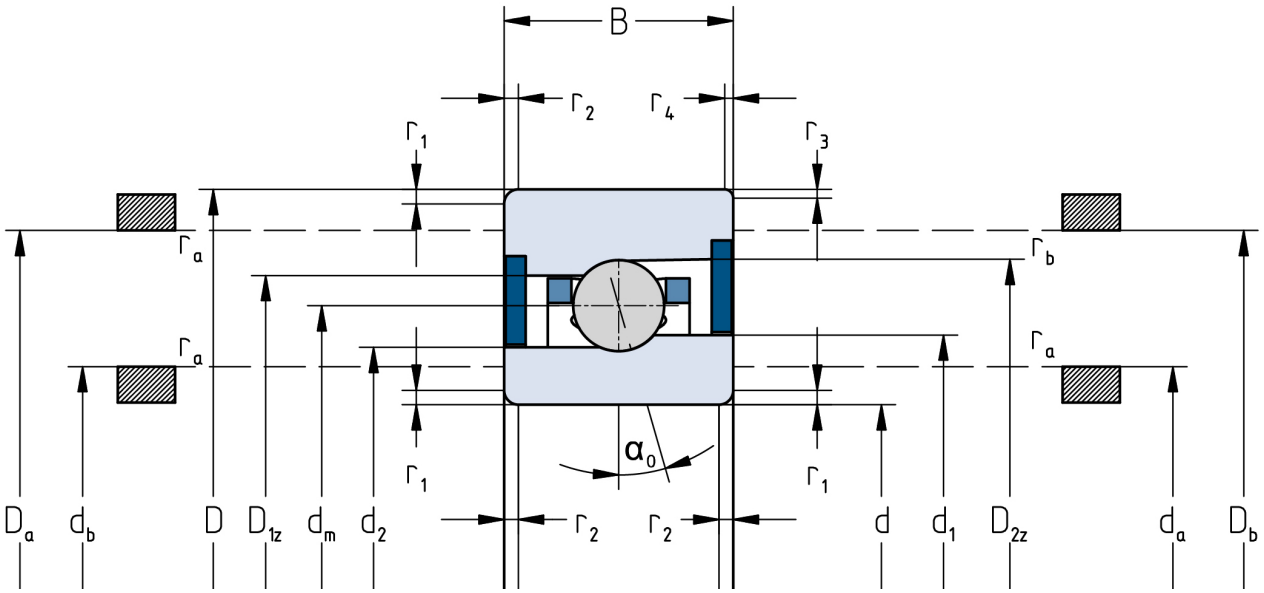

Die angegebenen Drehzahlgrenzen gelten für Einzellager mit Federvorspannung. Für alle hiervon abweichenden Eigenschaften sind Korrekturfaktoren zu berücksichtigen.