Spindelkugellager KH 61907 C TA P4+

24.11.2026



Komponenten

Lagerbezeichnung:	KH 61907 C TA
Lagerbauform:	KH
Baureihe / Größe:	61907
Kugelwerkstoff:	Stahl 100Cr6
Käfig:	TA
Deckscheibe:	2RZ optional (mit Befettung)
Genauigkeit:	P4+
Hauptmaße [d x D x B]:	35 x 55 x 10 mm

Lastdaten

Stat. Tragzahl	C_{0r}:	3350 N
Dyn. Tragzahl	C_r:	5050 N
Ermüdungsgrenzbelastung	C_U:	173 N
Drehzahlgrenze	n_{Fett}:	35250 1/min
Drehzahlgrenze	$n_{Öl}$:	47000 1/min
Vorspannung Leicht	L:	25 N
Axiale Steifigkeit	C_{ax}:	32 N/µm
Vorspannung Mittel	M:	80 N
Axiale Steifigkeit	C_{ax}:	50 N/µm
Vorspannung Schwer	S:	150 N
Axiale Steifigkeit	C_{ax}:	64 N/µm
Federvorspannung	Ff:	210 N (für n_{max})

Geometriedaten

Bohrungsdurchmesser	d:	35 mm
Außendurchmesser	D:	55 mm
Breite	B:	10 mm
Kugeldurchmesser	D_w:	3.969 mm
Kugelanzahl	Z:	26
Kantenabstand	$r_{1,2\ min}$:	0.6 mm
Kantenabstand, offene Seite	$r_{3,4\ min}$:	0.3 mm
Außendurchmesser Innenring	d_1:	41.4 mm
Außendurchmesser Innenring (offene Seite)	d_2:	40.8 mm
Durchmesser für Öleinspritzung	d_T:	43 mm
Teilkreisdurchmesser	d_m:	44.3 mm
Innendurchmesser Außenring	D_1:	47.1 mm
Kantenradius Umbauteil	$r_{a\ max}$:	0.6 mm
Kantenradius Umbauteil (offene Seite)	$r_{b\ max}$:	0.3 mm
Innenring Anschlussdurchmesser	$d_{a,b\ min}$:	37.8 mm
Außenring Anschlussdurchmesser	$D_{a,b\ max}$:	52.6 mm
Innendurchmesser Außenring (offene Seite)	D_2:	48.4 mm
Gewicht	m:	0.079 kg
Berührungswinkel (Kontaktwinkel)	Alpha 0:	17°

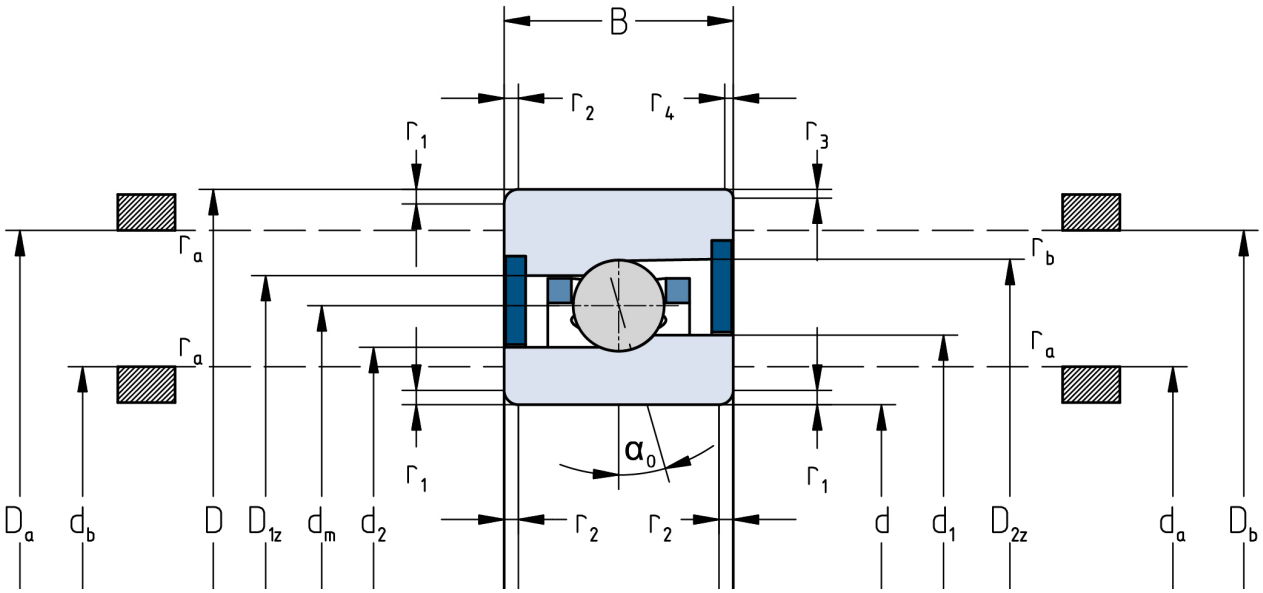

Die angegebenen Drehzahlgrenzen gelten für Einzellager mit Federvorspannung. Für alle hiervon abweichenden Eigenschaften sind Korrekturfaktoren zu berücksichtigen.