Spindelkugellager KH 6013 C TA P4+

24.11.2026



Komponenten

Lagerbezeichnung:	KH 6013 C TA
Lagerbauform:	KH
Baureihe / Größe:	6013
Kugelwerkstoff:	Stahl 100Cr6
Käfig:	TA
Deckscheibe:	2RZ optional (mit Befettung)
Genauigkeit:	P4+
Hauptmaße [d x D x B]:	65 x 100 x 18 mm

Lastdaten

Stat. Tragzahl	C_{0r}:	12700 N
Dyn. Tragzahl	C_r:	17300 N
Ermüdungsgrenzbelastung	C_U:	657 N
Drehzahlgrenze	n_{Fett}:	19500 1/min
Drehzahlgrenze	$n_{Öl}$:	26000 1/min
Vorspannung Leicht	L:	90 N
Axiale Steifigkeit	C_{ax}:	60 N/µm
Vorspannung Mittel	M:	260 N
Axiale Steifigkeit	C_{ax}:	90 N/µm
Vorspannung Schwer	S:	520 N
Axiale Steifigkeit	C_{ax}:	119 N/µm
Federvorspannung	Ff:	820 N (für n_{max})

Geometriedaten

Bohrungsdurchmesser	d:	65 mm
Außendurchmesser	D:	100 mm
Breite	B:	18 mm
Kugeldurchmesser	D_w:	7.938 mm
Kugelanzahl	Z:	25
Kantenabstand	$r_{1,2\ min}$:	1.1 mm
Kantenabstand, offene Seite	$r_{3,4\ min}$:	1 mm
Außendurchmesser Innenring	d_1:	76.9 mm
Außendurchmesser Innenring (offene Seite)	d_2:	75.7 mm
Durchmesser für Öleinspritzung	d_T:	79.3 mm
Teilkreisdurchmesser	d_m:	81.5 mm
Innendurchmesser Außenring	D_1:	86.5 mm
Kantenradius Umbauteil	$r_{a\ max}$:	1 mm
Kantenradius Umbauteil (offene Seite)	$r_{b\ max}$:	1 mm
Innenring Anschlussdurchmesser	$d_{a,b\ min}$:	70.6 mm
Außenring Anschlussdurchmesser	$D_{a,b\ max}$:	95.1 mm
Innendurchmesser Außenring (offene Seite)	D_2:	89.6 mm
Gewicht	m:	0.455 kg
Berührungswinkel (Kontaktwinkel)	Alpha 0:	17°

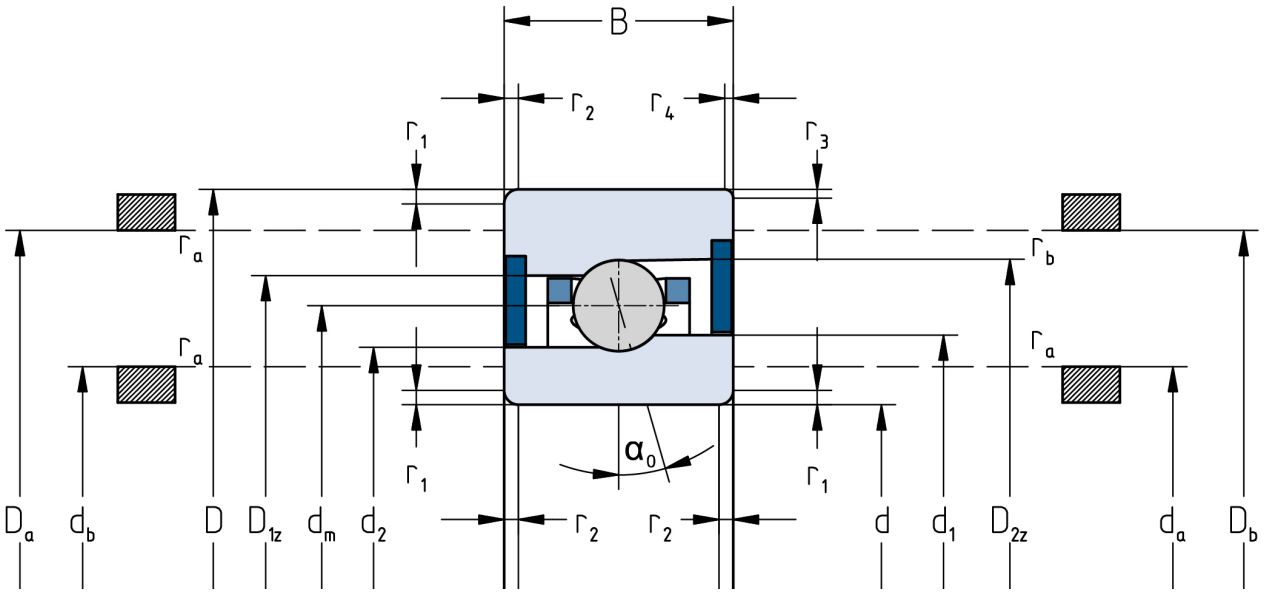

Die angegebenen Drehzahlgrenzen gelten für Einzellager mit Federvorspannung. Für alle hiervon abweichenden Eigenschaften sind Korrekturfaktoren zu berücksichtigen.