Spindelkugellager KH 6005 E TA P4+

24.11.2026



Komponenten

Lagerbezeichnung:	KH 6005 E TA
Lagerbauform:	KH
Baureihe / Größe:	6005
Kugelwerkstoff:	Stahl 100Cr6
Käfig:	TA
Deckscheibe:	2RZ optional (mit Befettung)
Genauigkeit:	P4+
Hauptmaße [d x D x B]:	25 x 47 x 12 mm

Lastdaten

Stat. Tragzahl	C_{0r}:	3750 N
Dyn. Tragzahl	C_r:	7100 N
Ermüdungsgrenzbelastung	C_U:	195 N
Drehzahlgrenze	n_{Fett}:	39750 1/min
Drehzahlgrenze	$n_{Öl}$:	53000 1/min
Vorspannung Leicht	L:	60 N
Axiale Steifigkeit	C_{ax}:	65 N/µm
Vorspannung Mittel	M:	180 N
Axiale Steifigkeit	C_{ax}:	96 N/µm
Vorspannung Schwer	S:	360 N
Axiale Steifigkeit	C_{ax}:	125 N/µm
Federvorspannung	Ff:	370 N (für n_{max})

Geometriedaten

Bohrungsdurchmesser	d:	25 mm
Außendurchmesser	D:	47 mm
Breite	B:	12 mm
Kugeldurchmesser	D_w:	5.556 mm
Kugelanzahl	Z:	17
Kantenabstand	$r_{1,2\ min}$:	0.6 mm
Kantenabstand, offene Seite	$r_{3,4\ min}$:	0.3 mm
Außendurchmesser Innenring	d_1:	32.2 mm
Außendurchmesser Innenring (offene Seite)	d_2:	30.9 mm
Durchmesser für Öleinspritzung	d_T:	34.2 mm
Teilkreisdurchmesser	d_m:	35.8 mm
Innendurchmesser Außenring	D_1:	39.9 mm
Kantenradius Umbauteil	$r_{a\ max}$:	0.6 mm
Kantenradius Umbauteil (offene Seite)	$r_{b\ max}$:	0.3 mm
Innenring Anschlussdurchmesser	$d_{a,b\ min}$:	28.6 mm
Außenring Anschlussdurchmesser	$D_{a,b\ max}$:	44.2 mm
Innendurchmesser Außenring (offene Seite)	D_2:	41.5 mm
Gewicht	m:	0.077 kg
Berührungswinkel (Kontaktwinkel)	Alpha 0:	25°

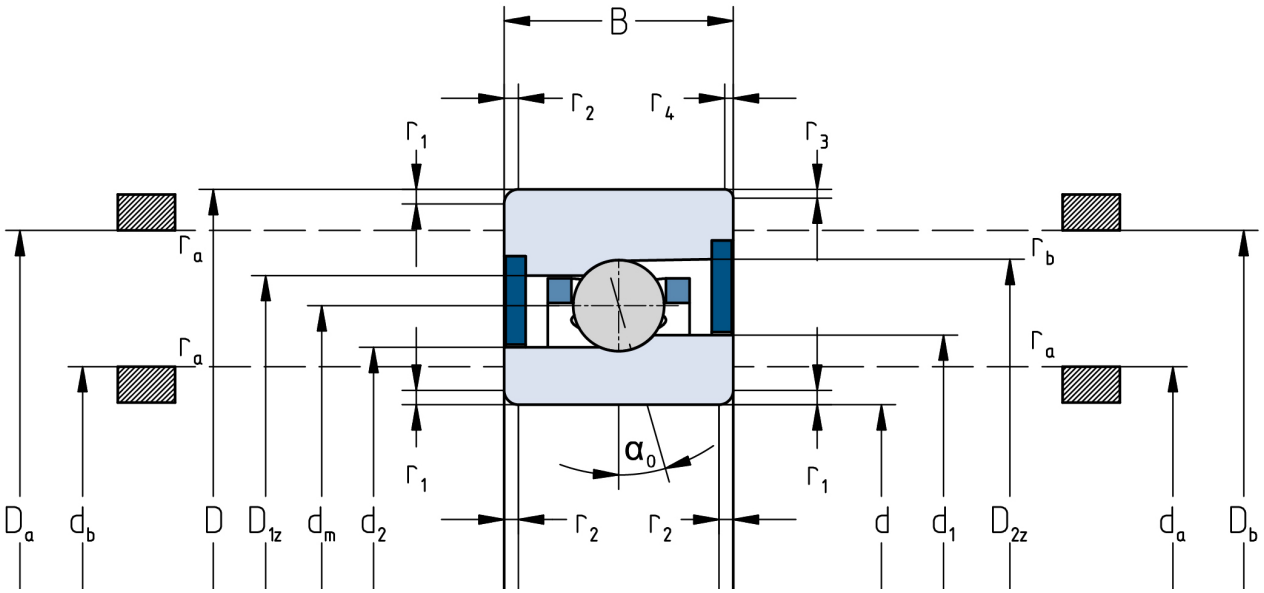

Die angegebenen Drehzahlgrenzen gelten für Einzellager mit Federvorspannung. Für alle hiervon abweichenden Eigenschaften sind Korrekturfaktoren zu berücksichtigen.