Spindelkugellager HY SM 61916 C TA P4+

24.11.2026



Komponenten

Lagerbezeichnung:	HY SM 61916 C TA
Lagerbauform:	SM
Baureihe / Größe:	61916
Kugelwerkstoff:	Keramik
Käfig:	TA
Deckscheibe:	2RZ auf Anfrage
Genauigkeit:	P4+
Hauptmaße [d x D x B]:	80 x 110 x 16 mm

Lastdaten

Stat. Tragzahl	C_{0r}:	19400 N
Dyn. Tragzahl	C_r:	25500 N
Ermüdungsgrenzbelastung	C_U:	736 N
Drehzahlgrenze	n_{Fett}:	19875 1/min
Drehzahlgrenze	$n_{Öl}$:	26500 1/min
Vorspannung Leicht	L:	130 N
Axiale Steifigkeit	C_{ax}:	97 N/µm
Vorspannung Mittel	M:	390 N
Axiale Steifigkeit	C_{ax}:	145 N/µm
Vorspannung Schwer	S:	780 N
Axiale Steifigkeit	C_{ax}:	191 N/µm
Federvorspannung	Ff:	1030 N (für n_{max})

Geometriedaten

Bohrungsdurchmesser	d:	80 mm
Außendurchmesser	D:	110 mm
Breite	B:	16 mm
Kugeldurchmesser	D_w:	9.525 mm
Kugelanzahl	Z:	25
Kantenabstand	$r_{1,2\ min}$:	0.6 mm
Kantenabstand, offene Seite	$r_{3,4\ min}$:	0.3 mm
Außendurchmesser Innenring	d_1:	89.4 mm
Außendurchmesser Innenring (offene Seite)	d_2:	-
Durchmesser für Öleinspritzung	d_T:	92.3 mm
Teilkreisdurchmesser	d_m:	95 mm
Innendurchmesser Außenring	D_1:	100.8 mm
Kantenradius Umbauteil	$r_{a\ max}$:	0.6 mm
Kantenradius Umbauteil (offene Seite)	$r_{b\ max}$:	0.3 mm
Innenring Anschlussdurchmesser	$d_{a,b\ min}$:	84.9 mm
Außenring Anschlussdurchmesser	$D_{a,b\ max}$:	105.7 mm
Innendurchmesser Außenring (offene Seite)	D_2:	104.6 mm
Gewicht	m:	0.31 kg
Berührungswinkel (Kontaktwinkel)	Alpha 0:	19°

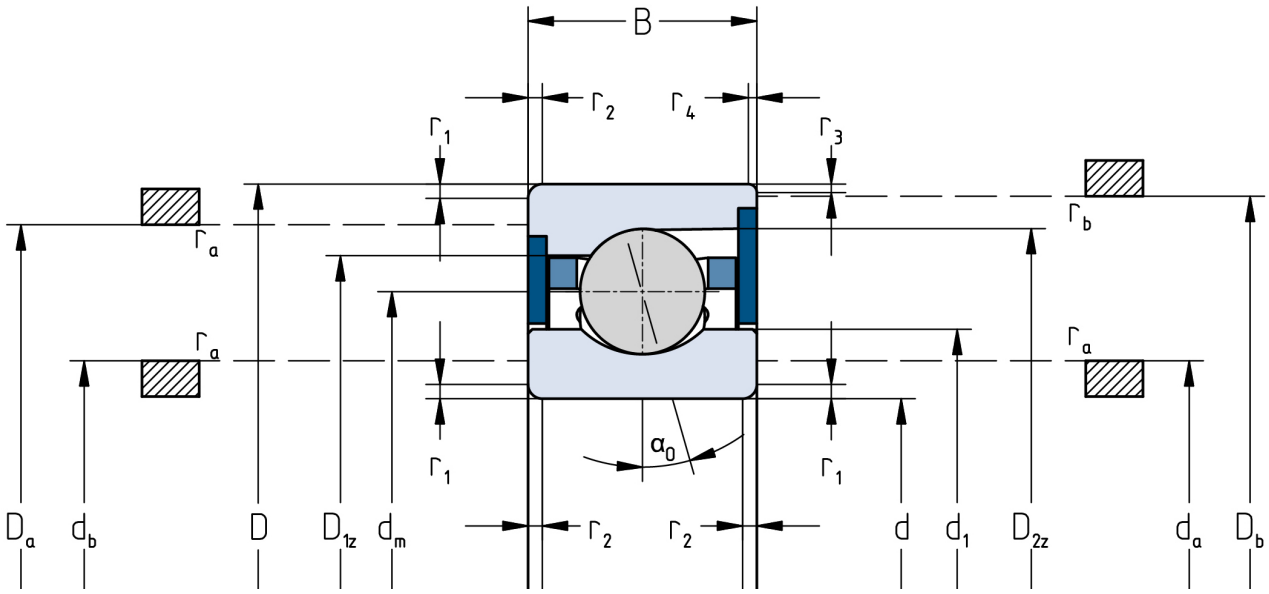

Die angegebenen Drehzahlgrenzen gelten für Einzellager mit Federvorspannung. Für alle hiervon abweichenden Eigenschaften sind Korrekturfaktoren zu berücksichtigen.