Spindelkugellager HY SM 61914 C TA P4+

24.11.2026



Komponenten

Lagerbezeichnung:	HY SM 61914 C TA
Lagerbauform:	SM
Baureihe / Größe:	61914
Kugelwerkstoff:	Keramik
Käfig:	TA
Deckscheibe:	2RZ auf Anfrage
Genauigkeit:	P4+
Hauptmaße [d x D x B]:	70 x 100 x 16 mm

Lastdaten

Stat. Tragzahl	C_{0r}:	12600 N
Dyn. Tragzahl	C_r:	17300 N
Ermüdungsgrenzbelastung	C_U:	475 N
Drehzahlgrenze	n_{Fett}:	22125 1/min
Drehzahlgrenze	$n_{Öl}$:	29500 1/min
Vorspannung Leicht	L:	90 N
Axiale Steifigkeit	C_{ax}:	78 N/µm
Vorspannung Mittel	M:	260 N
Axiale Steifigkeit	C_{ax}:	115 N/µm
Vorspannung Schwer	S:	530 N
Axiale Steifigkeit	C_{ax}:	152 N/µm
Federvorspannung	Ff:	670 N (für n_{max})

Geometriedaten

Bohrungsdurchmesser	d:	70 mm
Außendurchmesser	D:	100 mm
Breite	B:	16 mm
Kugeldurchmesser	D_w:	7.938 mm
Kugelanzahl	Z:	24
Kantenabstand	$r_{1,2\ min}$:	1 mm
Kantenabstand, offene Seite	$r_{3,4\ min}$:	0.3 mm
Außendurchmesser Innenring	d_1:	80.1 mm
Außendurchmesser Innenring (offene Seite)	d_2:	-
Durchmesser für Öleinspritzung	d_T:	82.6 mm
Teilkreisdurchmesser	d_m:	85 mm
Innendurchmesser Außenring	D_1:	89.9 mm
Kantenradius Umbauteil	$r_{a\ max}$:	1 mm
Kantenradius Umbauteil (offene Seite)	$r_{b\ max}$:	0.3 mm
Innenring Anschlussdurchmesser	$d_{a,b\ min}$:	75.2 mm
Außenring Anschlussdurchmesser	$D_{a,b\ max}$:	95.4 mm
Innendurchmesser Außenring (offene Seite)	D_2:	93 mm
Gewicht	m:	0.305 kg
Berührungswinkel (Kontaktwinkel)	Alpha 0:	19°

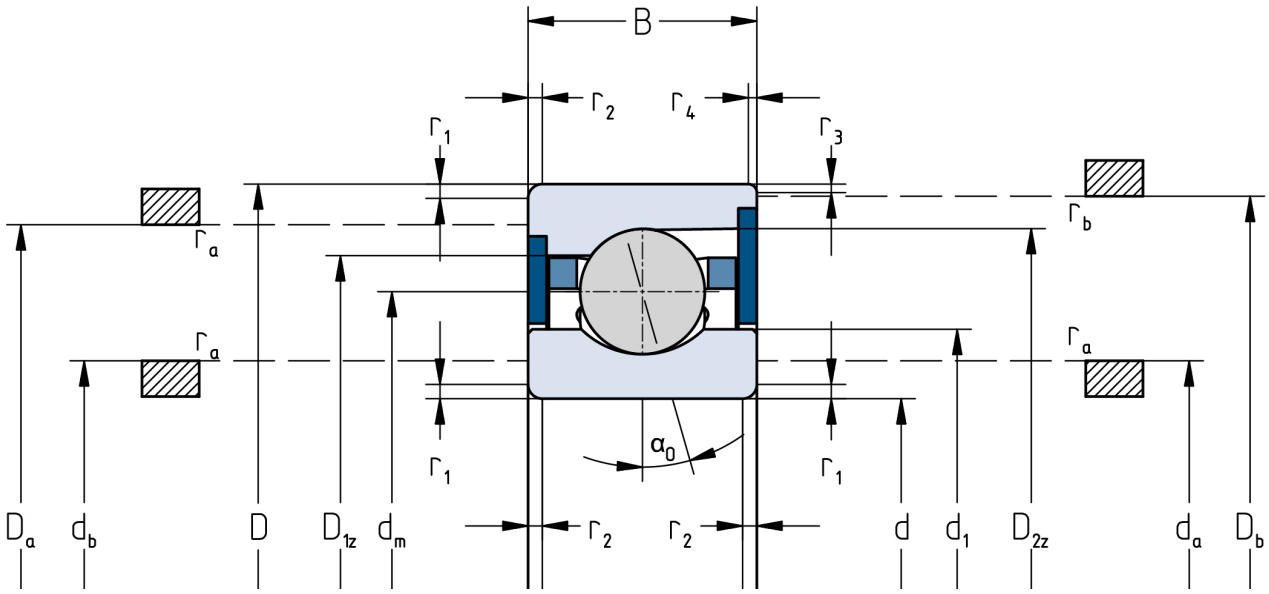

Die angegebenen Drehzahlgrenzen gelten für Einzellager mit Federvorspannung. Für alle hiervon abweichenden Eigenschaften sind Korrekturfaktoren zu berücksichtigen.