Spindelkugellager HY SM 61907 C TA P4+

24.11.2026



Komponenten

Lagerbezeichnung:	HY SM 61907 C TA
Lagerbauform:	SM
Baureihe / Größe:	61907
Kugelwerkstoff:	Keramik
Käfig:	TA
Deckscheibe:	2RZ optional (mit Befettung)
Genauigkeit:	P4+
Hauptmaße [d x D x B]:	35 x 55 x 10 mm

Lastdaten

Stat. Tragzahl	C_{0r}:	4600 N
Dyn. Tragzahl	C_r:	8000 N
Ermüdungsgrenzbelastung	C_U:	173 N
Drehzahlgrenze	n_{Fett}:	42000 1/min
Drehzahlgrenze	$n_{Öl}$:	56000 1/min
Vorspannung Leicht	L:	40 N
Axiale Steifigkeit	C_{ax}:	37 N/µm
Vorspannung Mittel	M:	120 N
Axiale Steifigkeit	C_{ax}:	56 N/µm
Vorspannung Schwer	S:	240 N
Axiale Steifigkeit	C_{ax}:	75 N/µm
Federvorspannung	Ff:	220 N (für n_{max})

Geometriedaten

Bohrungsdurchmesser	d:	35 mm
Außendurchmesser	D:	55 mm
Breite	B:	10 mm
Kugeldurchmesser	D_w:	5.556 mm
Kugelanzahl	Z:	18
Kantenabstand	$r_{1,2\ min}$:	0.6 mm
Kantenabstand, offene Seite	$r_{3,4\ min}$:	0.3 mm
Außendurchmesser Innenring	d_1:	41.4 mm
Außendurchmesser Innenring (offene Seite)	d_2:	-
Durchmesser für Öleinspritzung	d_T:	43.3 mm
Teilkreisdurchmesser	d_m:	45 mm
Innendurchmesser Außenring	D_1:	48.6 mm
Kantenradius Umbauteil	$r_{a\ max}$:	0.6 mm
Kantenradius Umbauteil (offene Seite)	$r_{b\ max}$:	0.3 mm
Innenring Anschlussdurchmesser	$d_{a,b\ min}$:	38.2 mm
Außenring Anschlussdurchmesser	$D_{a,b\ max}$:	52.3 mm
Innendurchmesser Außenring (offene Seite)	D_2:	50.6 mm
Gewicht	m:	0.065 kg
Berührungswinkel (Kontaktwinkel)	Alpha 0:	17°

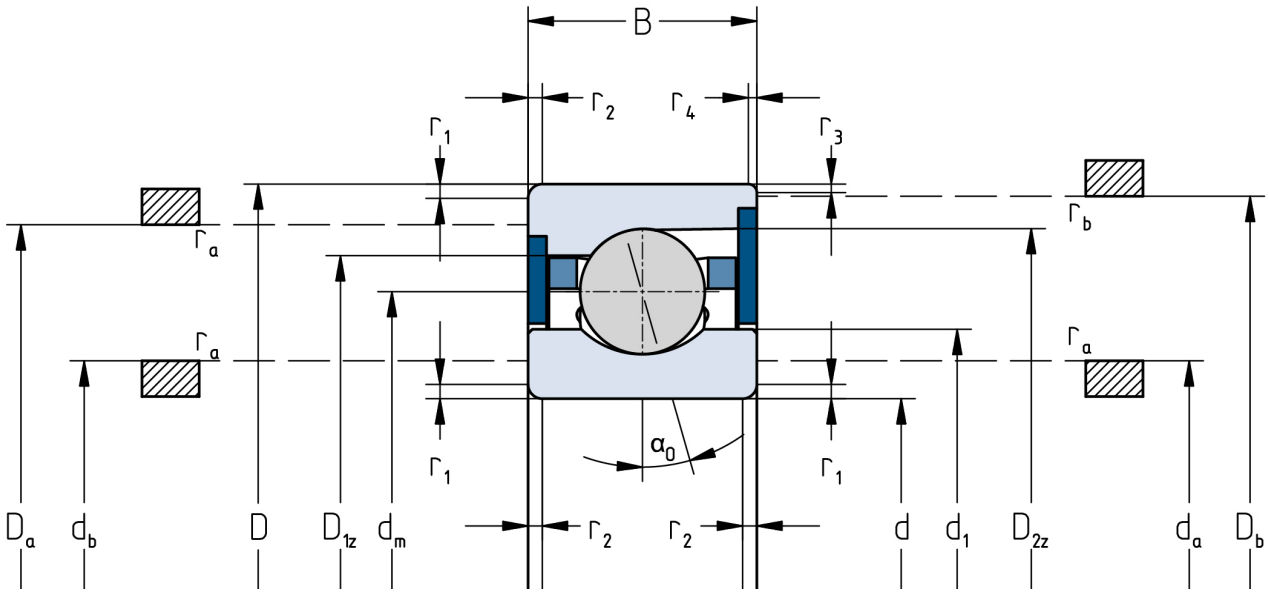

Die angegebenen Drehzahlgrenzen gelten für Einzellager mit Federvorspannung. Für alle hiervon abweichenden Eigenschaften sind Korrekturfaktoren zu berücksichtigen.