Spindelkugellager HY SM 61906 C TA P4+

24.11.2026



Komponenten

Lagerbezeichnung:	HY SM 61906 C TA
Lagerbauform:	SM
Baureihe / Größe:	61906
Kugelwerkstoff:	Keramik
Käfig:	TA
Deckscheibe:	2RZ optional (mit Befettung)
Genauigkeit:	P4+
Hauptmaße [d x D x B]:	30 x 47 x 9 mm

Lastdaten

Stat. Tragzahl	C_{0r}:	3300 N
Dyn. Tragzahl	C_r:	5950 N
Ermüdungsgrenzbelastung	C_U:	124 N
Drehzahlgrenze	n_{Fett}:	48750 1/min
Drehzahlgrenze	$n_{Öl}$:	65000 1/min
Vorspannung Leicht	L:	30 N
Axiale Steifigkeit	C_{ax}:	26 N/µm
Vorspannung Mittel	M:	90 N
Axiale Steifigkeit	C_{ax}:	40 N/µm
Vorspannung Schwer	S:	180 N
Axiale Steifigkeit	C_{ax}:	54 N/µm
Federvorspannung	Ff:	130 N (für n_{max})

Geometriedaten

Bohrungsdurchmesser	d:	30 mm
Außendurchmesser	D:	47 mm
Breite	B:	9 mm
Kugeldurchmesser	D_w:	4.762 mm
Kugelanzahl	Z:	18
Kantenabstand	$r_{1,2\ min}$:	0.3 mm
Kantenabstand, offene Seite	$r_{3,4\ min}$:	0.3 mm
Außendurchmesser Innenring	d_1:	35.1 mm
Außendurchmesser Innenring (offene Seite)	d_2:	-
Durchmesser für Öleinspritzung	d_T:	36.8 mm
Teilkreisdurchmesser	d_m:	38.5 mm
Innendurchmesser Außenring	D_1:	41.9 mm
Kantenradius Umbauteil	$r_{a\ max}$:	0.3 mm
Kantenradius Umbauteil (offene Seite)	$r_{b\ max}$:	0.3 mm
Innenring Anschlussdurchmesser	$d_{a,b\ min}$:	32.3 mm
Außenring Anschlussdurchmesser	$D_{a,b\ max}$:	45.1 mm
Innendurchmesser Außenring (offene Seite)	D_2:	43.3 mm
Gewicht	m:	0.041 kg
Berührungswinkel (Kontaktwinkel)	Alpha 0:	15°

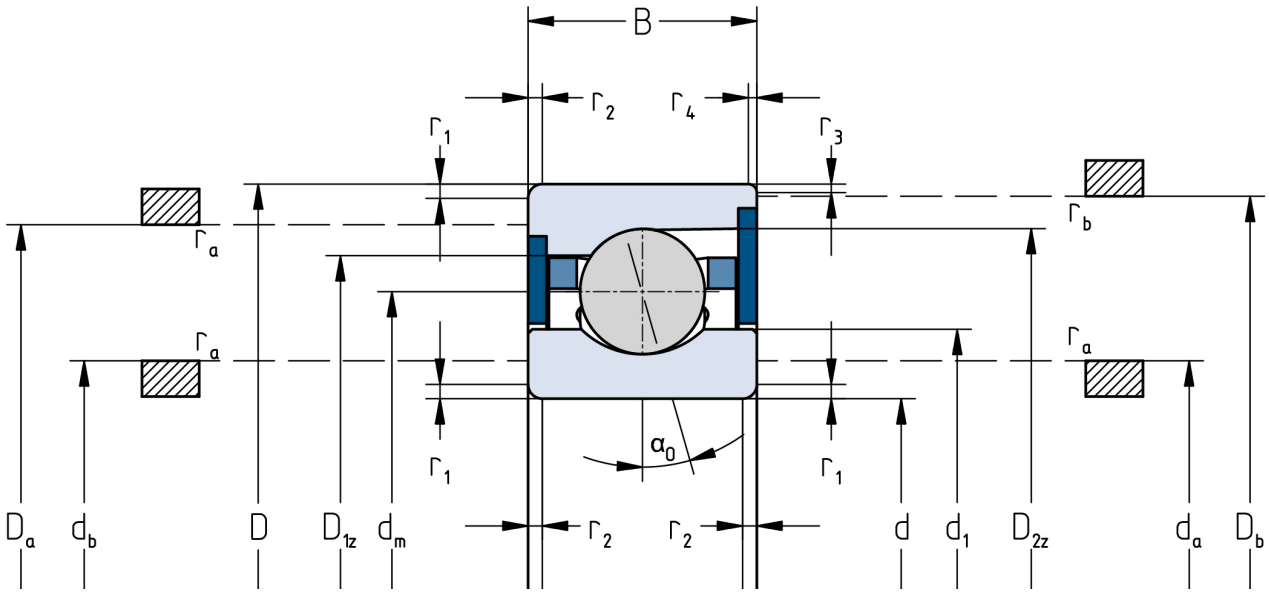

Die angegebenen Drehzahlgrenzen gelten für Einzellager mit Federvorspannung. Für alle hiervon abweichenden Eigenschaften sind Korrekturfaktoren zu berücksichtigen.