Spindelkugellager HY SM 607 C TA P4+

24.11.2026



Komponenten

Lagerbezeichnung:	HY SM 607 C TA
Lagerbauform:	SM
Baureihe / Größe:	607
Kugelwerkstoff:	Keramik
Käfig:	TA
Genauigkeit:	P4+ (UP+ auf Anfrage)
Hauptmaße [d x D x B]:	7 x 19 x 6 mm

Lastdaten

Stat. Tragzahl	C_{0r}:	655 N
Dyn. Tragzahl	C_r:	1920 N
Ermüdungsgrenzbelastung	C_U:	25 N
Drehzahlgrenze	n_{Fett}:	138750 1/min
Drehzahlgrenze	$n_{Öl}$:	185000 1/min
Vorspannung Leicht	L:	10 N
Axiale Steifigkeit	C_{ax}:	10 N/µm
Vorspannung Mittel	M:	30 N
Axiale Steifigkeit	C_{ax}:	16 N/µm
Vorspannung Schwer	S:	60 N
Axiale Steifigkeit	C_{ax}:	22 N/µm
Federvorspannung	Ff:	25 N (für n_{max})

Geometriedaten

Bohrungsdurchmesser	d:	7 mm
Außendurchmesser	D:	19 mm
Breite	B:	6 mm
Kugeldurchmesser	D_w:	3.175 mm
Kugelanzahl	Z:	10
Kantenabstand	$r_{1,2\ min}$:	0.3 mm
Kantenabstand, offene Seite	$r_{3,4\ min}$:	0.3 mm
Außendurchmesser Innenring	d_1:	10.7 mm
Außendurchmesser Innenring (offene Seite)	d_2:	-
Durchmesser für Öleinspritzung	d_T:	12.1 mm
Teilkreisdurchmesser	d_m:	13.3 mm
Innendurchmesser Außenring	D_1:	15.8 mm
Kantenradius Umbauteil	$r_{a\ max}$:	0.3 mm
Kantenradius Umbauteil (offene Seite)	$r_{b\ max}$:	0.3 mm
Innenring Anschlussdurchmesser	$d_{a,b\ min}$:	9 mm
Außenring Anschlussdurchmesser	$D_{a,b\ max}$:	17.6 mm
Innendurchmesser Außenring (offene Seite)	D_2:	16.6 mm
Gewicht	m:	0.006 kg
Berührungswinkel (Kontaktwinkel)	Alpha 0:	15°

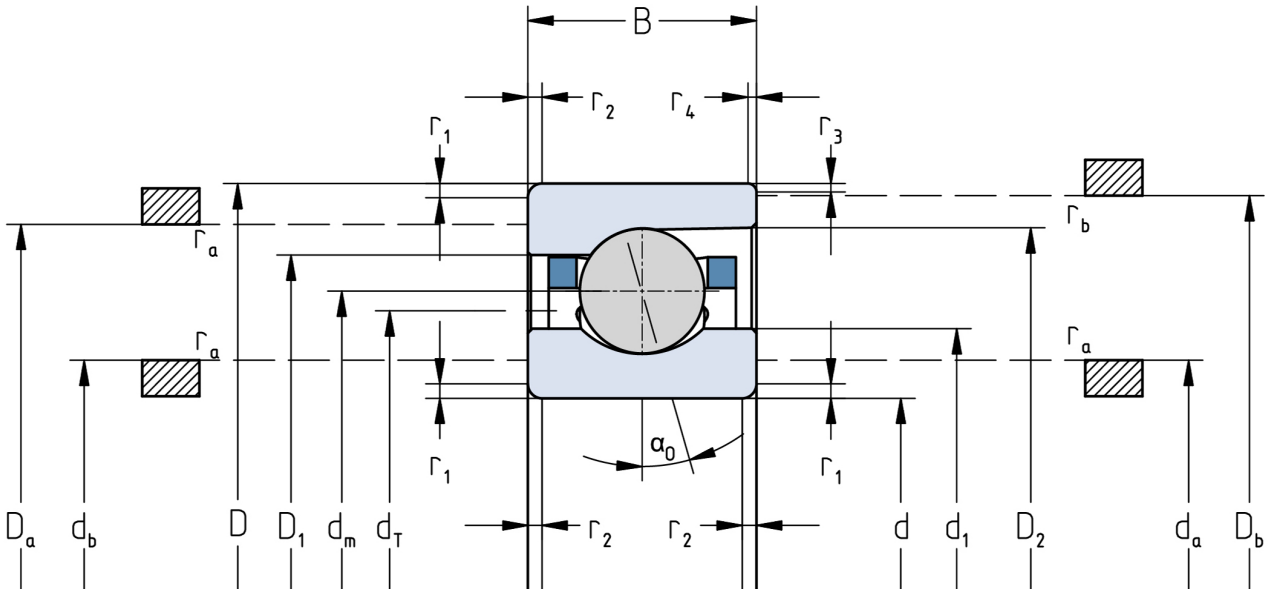

Die angegebenen Drehzahlgrenzen gelten für Einzellager mit Federvorspannung. Für alle hiervon abweichenden Eigenschaften sind Korrekturfaktoren zu berücksichtigen.