Spindelkugellager HY SM 6012 C TA P4+

24.11.2026



Komponenten

Lagerbezeichnung:	HY SM 6012 C TA
Lagerbauform:	SM
Baureihe / Größe:	6012
Kugelwerkstoff:	Keramik
Käfig:	TA
Deckscheibe:	2RZ auf Anfrage
Genauigkeit:	P4+ (UP+ auf Anfrage)
Hauptmaße [d x D x B]:	60 x 95 x 18 mm

Lastdaten

Stat. Tragzahl	C_{0r}:	16800 N
Dyn. Tragzahl	C_r:	24500 N
Ermüdungsgrenzbelastung	C_U:	635 N
Drehzahlgrenze	n_{Fett}:	24000 1/min
Drehzahlgrenze	$n_{Öl}$:	32000 1/min
Vorspannung Leicht	L:	125 N
Axiale Steifigkeit	C_{ax}:	62 N/µm
Vorspannung Mittel	M:	375 N
Axiale Steifigkeit	C_{ax}:	96 N/µm
Vorspannung Schwer	S:	750 N
Axiale Steifigkeit	C_{ax}:	130 N/µm
Federvorspannung	Ff:	690 N (für n_{max})

Geometriedaten

Bohrungsdurchmesser	d:	60 mm
Außendurchmesser	D:	95 mm
Breite	B:	18 mm
Kugeldurchmesser	D_w:	9.525 mm
Kugelanzahl	Z:	22
Kantenabstand	$r_{1,2\ min}$:	1.1 mm
Kantenabstand, offene Seite	$r_{3,4\ min}$:	1 mm
Außendurchmesser Innenring	d_1:	71.9 mm
Außendurchmesser Innenring (offene Seite)	d_2:	-
Durchmesser für Öleinspritzung	d_T:	74.9 mm
Teilkreisdurchmesser	d_m:	77.5 mm
Innendurchmesser Außenring	D_1:	83.2 mm
Kantenradius Umbauteil	$r_{a\ max}$:	1 mm
Kantenradius Umbauteil (offene Seite)	$r_{b\ max}$:	1 mm
Innenring Anschlussdurchmesser	$d_{a,b\ min}$:	66.4 mm
Außenring Anschlussdurchmesser	$D_{a,b\ max}$:	89.5 mm
Innendurchmesser Außenring (offene Seite)	D_2:	87.1 mm
Gewicht	m:	0.37 kg
Berührungswinkel (Kontaktwinkel)	Alpha 0:	15°

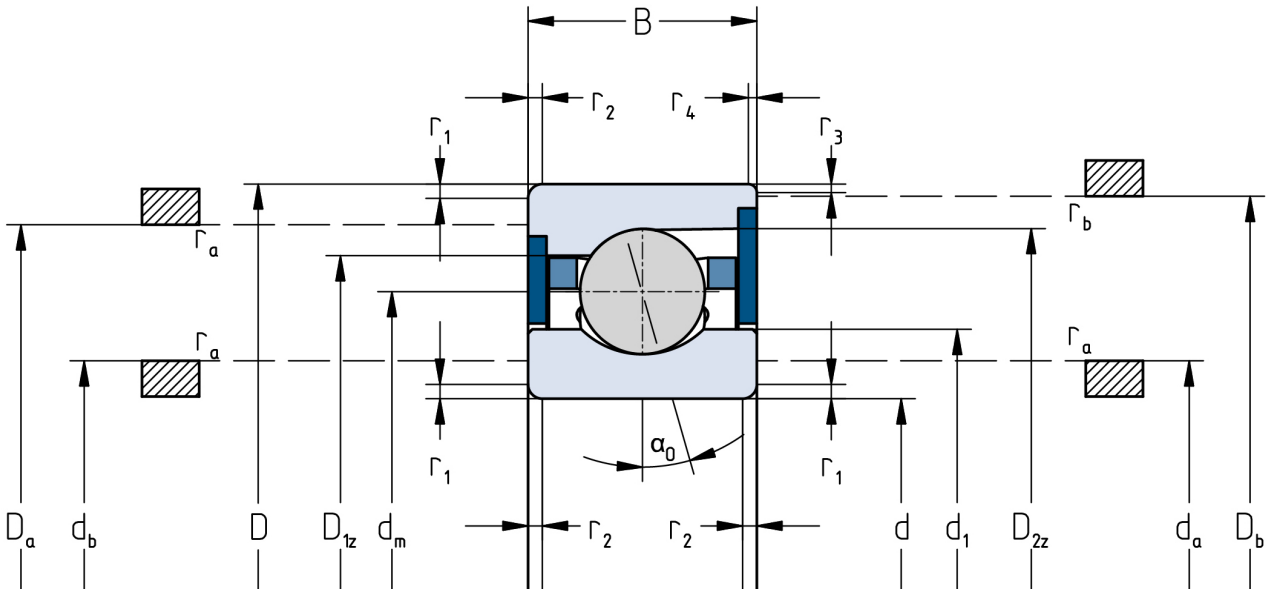

Die angegebenen Drehzahlgrenzen gelten für Einzellager mit Federvorspannung. Für alle hiervon abweichenden Eigenschaften sind Korrekturfaktoren zu berücksichtigen.