Spindelkugellager HY S 6212 C TA P4+

24.11.2026



Komponenten

Lagerbezeichnung:	HY S 6212 C TA
Lagerbauform:	S
Baureihe / Größe:	6212
Kugelwerkstoff:	Keramik
Käfig:	TA
Deckscheibe:	2RZ auf Anfrage
Genauigkeit:	P4+ (UP+ auf Anfrage)
Hauptmaße [d x D x B]:	60 x 110 x 22 mm

Lastdaten

Stat. Tragzahl	C_{0r}:	54500 N
Dyn. Tragzahl	C_r:	70000 N
Ermüdungsgrenzbelastung	C_U:	2063 N
Drehzahlgrenze	n_{Fett}:	18750 1/min
Drehzahlgrenze	$n_{Öl}$:	25000 1/min
Vorspannung Leicht	L:	350 N
Axiale Steifigkeit	C_{ax}:	99 N/µm
Vorspannung Mittel	M:	1000 N
Axiale Steifigkeit	C_{ax}:	158 N/µm
Vorspannung Schwer	S:	2100 N
Axiale Steifigkeit	C_{ax}:	228 N/µm
Federvorspannung	Ff:	2250 N (für n_{max})

Geometriedaten

Bohrungsdurchmesser	d:	60 mm
Außendurchmesser	D:	110 mm
Breite	B:	22 mm
Kugeldurchmesser	D_w:	15.875 mm
Kugelanzahl	Z:	15
Kantenabstand	$r_{1,2\ min}$:	1.5 mm
Kantenabstand, offene Seite	$r_{3,4\ min}$:	1 mm
Außendurchmesser Innenring	d_1:	76 mm
Außendurchmesser Innenring (offene Seite)	d_2:	-
Durchmesser für Öleinspritzung	d_T:	81.5 mm
Teilkreisdurchmesser	d_m:	85.7 mm
Innendurchmesser Außenring	D_1:	95.5 mm
Kantenradius Umbauteil	$r_{a\ max}$:	1.5 mm
Kantenradius Umbauteil (offene Seite)	$r_{b\ max}$:	1 mm
Innenring Anschlussdurchmesser	$d_{a,b\ min}$:	69.4 mm
Außenring Anschlussdurchmesser	$D_{a,b\ max}$:	102.6 mm
Innendurchmesser Außenring (offene Seite)	D_2:	101.7 mm
Gewicht	m:	0.65 kg
Berührungswinkel (Kontaktwinkel)	Alpha 0:	15°

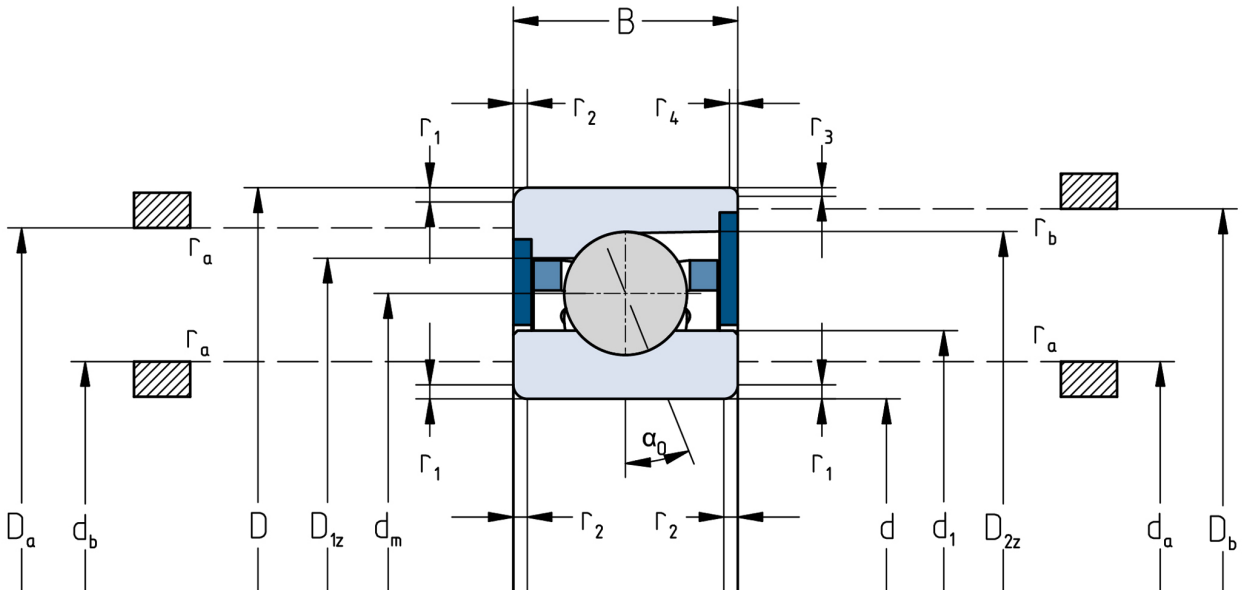

Die angegebenen Drehzahlgrenzen gelten für Einzellager mit Federvorspannung. Für alle hiervon abweichenden Eigenschaften sind Korrekturfaktoren zu berücksichtigen.