Spindelkugellager HY S 6211 E TA P4+

24.11.2026



Komponenten

Lagerbezeichnung:	HY S 6211 E TA
Lagerbauform:	S
Baureihe / Größe:	6211
Kugelwerkstoff:	Keramik
Käfig:	TA
Deckscheibe:	2RZ auf Anfrage
Genauigkeit:	P4+ (UP+ auf Anfrage)
Hauptmaße [d x D x B]:	55 x 100 x 21 mm

Lastdaten

Stat. Tragzahl	C_{0r}:	42500 N
Dyn. Tragzahl	C_r:	55500 N
Ermüdungsgrenzbelastung	C_U:	1611 N
Drehzahlgrenze	n_{Fett}:	17625 1/min
Drehzahlgrenze	$n_{Öl}$:	23500 1/min
Vorspannung Leicht	L:	470 N
Axiale Steifigkeit	C_{ax}:	217 N/µm
Vorspannung Mittel	M:	1400 N
Axiale Steifigkeit	C_{ax}:	329 N/µm
Vorspannung Schwer	S:	2800 N
Axiale Steifigkeit	C_{ax}:	438 N/µm
Federvorspannung	Ff:	3050 N (für n_{max})

Geometriedaten

Bohrungsdurchmesser	d:	55 mm
Außendurchmesser	D:	100 mm
Breite	B:	21 mm
Kugeldurchmesser	D_w:	14.288 mm
Kugelanzahl	Z:	15
Kantenabstand	$r_{1,2\ min}$:	1.5 mm
Kantenabstand, offene Seite	$r_{3,4\ min}$:	1 mm
Außendurchmesser Innenring	d_1:	69 mm
Außendurchmesser Innenring (offene Seite)	d_2:	-
Durchmesser für Öleinspritzung	d_T:	73.8 mm
Teilkreisdurchmesser	d_m:	77.5 mm
Innendurchmesser Außenring	D_1:	85.8 mm
Kantenradius Umbauteil	$r_{a\ max}$:	1.5 mm
Kantenradius Umbauteil (offene Seite)	$r_{b\ max}$:	1 mm
Innenring Anschlussdurchmesser	$d_{a,b\ min}$:	63.8 mm
Außenring Anschlussdurchmesser	$D_{a,b\ max}$:	93 mm
Innendurchmesser Außenring (offene Seite)	D_2:	92 mm
Gewicht	m:	0.51 kg
Berührungswinkel (Kontaktwinkel)	Alpha 0:	25°

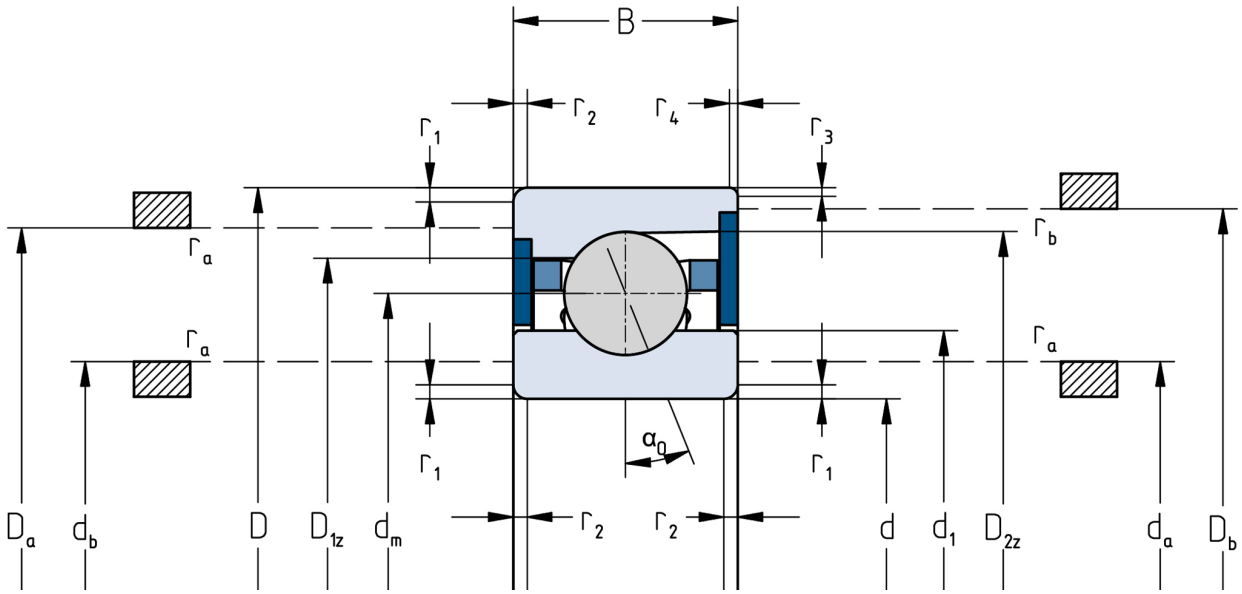

Die angegebenen Drehzahlgrenzen gelten für Einzellager mit Federvorspannung. Für alle hiervon abweichenden Eigenschaften sind Korrekturfaktoren zu berücksichtigen.