Spindelkugellager HY S 6203 E TA P4+

24.11.2026



Komponenten

Lagerbezeichnung:	HY S 6203 E TA
Lagerbauform:	S
Baureihe / Größe:	6203
Kugelwerkstoff:	Keramik
Käfig:	TA
Deckscheibe:	2RZ auf Anfrage
Genauigkeit:	P4+ (UP+ auf Anfrage)
Hauptmaße [d x D x B]:	17 x 40 x 12 mm

Lastdaten

Stat. Tragzahl	C_{0r}:	5900 N
Dyn. Tragzahl	C_r:	11000 N
Ermüdungsgrenzbelastung	C_U:	223 N
Drehzahlgrenze	n_{Fett}:	48000 1/min
Drehzahlgrenze	$n_{Öl}$:	64000 1/min
Vorspannung Leicht	L:	90 N
Axiale Steifigkeit	C_{ax}:	76 N/µm
Vorspannung Mittel	M:	280 N
Axiale Steifigkeit	C_{ax}:	116 N/µm
Vorspannung Schwer	S:	560 N
Axiale Steifigkeit	C_{ax}:	155 N/µm
Federvorspannung	Ff:	420 N (für n_{max})

Geometriedaten

Bohrungsdurchmesser	d:	17 mm
Außendurchmesser	D:	40 mm
Breite	B:	12 mm
Kugeldurchmesser	D_w:	6.747 mm
Kugelanzahl	Z:	11
Kantenabstand	$r_{1,2\ min}$:	0.6 mm
Kantenabstand, offene Seite	$r_{3,4\ min}$:	0.3 mm
Außendurchmesser Innenring	d_1:	24.1 mm
Außendurchmesser Innenring (offene Seite)	d_2:	-
Durchmesser für Öleinspritzung	d_T:	26.6 mm
Teilkreisdurchmesser	d_m:	28.5 mm
Innendurchmesser Außenring	D_1:	33 mm
Kantenradius Umbauteil	$r_{a\ max}$:	0.6 mm
Kantenradius Umbauteil (offene Seite)	$r_{b\ max}$:	0.3 mm
Innenring Anschlussdurchmesser	$d_{a,b\ min}$:	20.9 mm
Außenring Anschlussdurchmesser	$D_{a,b\ max}$:	37.2 mm
Innendurchmesser Außenring (offene Seite)	D_2:	35.4 mm
Gewicht	m:	0.055 kg
Berührungswinkel (Kontaktwinkel)	Alpha 0:	25°

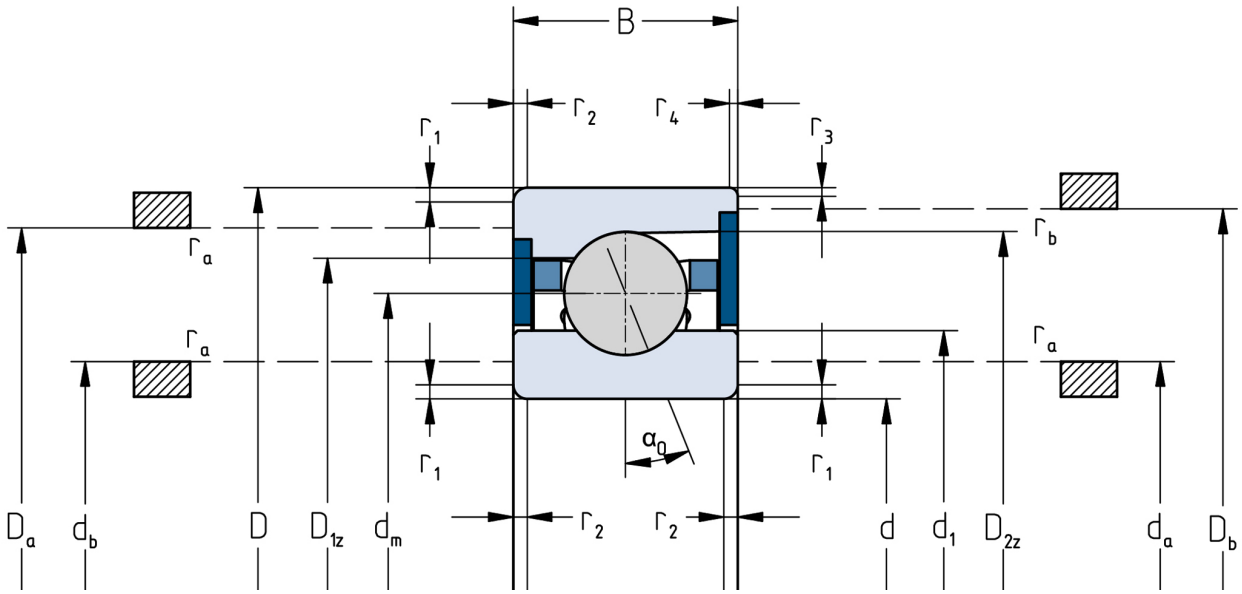

Die angegebenen Drehzahlgrenzen gelten für Einzellager mit Federvorspannung. Für alle hiervon abweichenden Eigenschaften sind Korrekturfaktoren zu berücksichtigen.