Spindelkugellager HY S 61922 C TA P4+

24.11.2026



Komponenten

Lagerbezeichnung:	HY S 61922 C TA
Lagerbauform:	S
Baureihe / Größe:	61922
Kugelwerkstoff:	Keramik
Käfig:	TA
Deckscheibe:	2RZ auf Anfrage
Genauigkeit:	P4+
Hauptmaße [d x D x B]:	110 x 150 x 20 mm

Lastdaten

Stat. Tragzahl	C_{0r}:	60500 N
Dyn. Tragzahl	C_r:	53500 N
Ermüdungsgrenzbelastung	C_U:	2001 N
Drehzahlgrenze	n_{Fett}:	12375 1/min
Drehzahlgrenze	$n_{Öl}$:	16500 1/min
Vorspannung Leicht	L:	270 N
Axiale Steifigkeit	C_{ax}:	115 N/µm
Vorspannung Mittel	M:	810 N
Axiale Steifigkeit	C_{ax}:	185 N/µm
Vorspannung Schwer	S:	1620 N
Axiale Steifigkeit	C_{ax}:	257 N/µm
Federvorspannung	Ff:	2180 N (für n_{max})

Geometriedaten

Bohrungsdurchmesser	d:	110 mm
Außendurchmesser	D:	150 mm
Breite	B:	20 mm
Kugeldurchmesser	D_w:	11.906 mm
Kugelanzahl	Z:	27
Kantenabstand	$r_{1,2\ min}$:	0.6 mm
Kantenabstand, offene Seite	$r_{3,4\ min}$:	0.6 mm
Außendurchmesser Innenring	d_1:	122.8 mm
Außendurchmesser Innenring (offene Seite)	d_2:	-
Durchmesser für Öleinspritzung	d_T:	126.5 mm
Teilkreisdurchmesser	d_m:	130 mm
Innendurchmesser Außenring	D_1:	137.2 mm
Kantenradius Umbauteil	$r_{a\ max}$:	0.6 mm
Kantenradius Umbauteil (offene Seite)	$r_{b\ max}$:	0.6 mm
Innenring Anschlussdurchmesser	$d_{a,b\ min}$:	115.6 mm
Außenring Anschlussdurchmesser	$D_{a,b\ max}$:	145.2 mm
Innendurchmesser Außenring (offene Seite)	D_2:	142.1 mm
Gewicht	m:	0.74 kg
Berührungswinkel (Kontaktwinkel)	Alpha 0:	15°

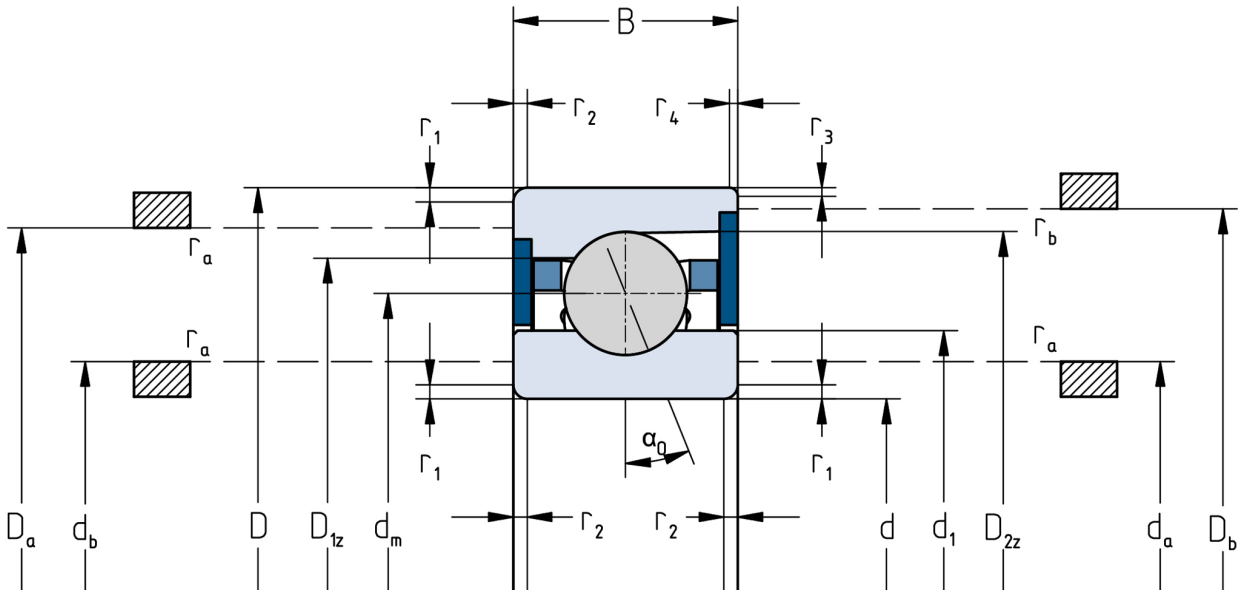

Die angegebenen Drehzahlgrenzen gelten für Einzellager mit Federvorspannung. Für alle hiervon abweichenden Eigenschaften sind Korrekturfaktoren zu berücksichtigen.