Spindelkugellager HY S 61921 E TA P4+

24.11.2026



Komponenten

Lagerbezeichnung:	HY S 61921 E TA
Lagerbauform:	S
Baureihe / Größe:	61921
Kugelwerkstoff:	Keramik
Käfig:	TA
Deckscheibe:	2RZ auf Anfrage
Genauigkeit:	P4+
Hauptmaße [d x D x B]:	105 x 145 x 20 mm

Lastdaten

Stat. Tragzahl	C_{0r}:	54500 N
Dyn. Tragzahl	C_r:	49500 N
Ermüdungsgrenzbelastung	C_U:	1849 N
Drehzahlgrenze	n_{Fett}:	10875 1/min
Drehzahlgrenze	$n_{Öl}$:	14500 1/min
Vorspannung Leicht	L:	420 N
Axiale Steifigkeit	C_{ax}:	273 N/µm
Vorspannung Mittel	M:	1250 N
Axiale Steifigkeit	C_{ax}:	409 N/µm
Vorspannung Schwer	S:	2510 N
Axiale Steifigkeit	C_{ax}:	539 N/µm
Federvorspannung	Ff:	3510 N (für n_{max})

Geometriedaten

Bohrungsdurchmesser	d:	105 mm
Außendurchmesser	D:	145 mm
Breite	B:	20 mm
Kugeldurchmesser	D_w:	11.906 mm
Kugelanzahl	Z:	26
Kantenabstand	$r_{1,2\ min}$:	0.6 mm
Kantenabstand, offene Seite	$r_{3,4\ min}$:	0.6 mm
Außendurchmesser Innenring	d_1:	117.8 mm
Außendurchmesser Innenring (offene Seite)	d_2:	-
Durchmesser für Öleinspritzung	d_T:	121.5 mm
Teilkreisdurchmesser	d_m:	125 mm
Innendurchmesser Außenring	D_1:	132.2 mm
Kantenradius Umbauteil	$r_{a\ max}$:	0.6 mm
Kantenradius Umbauteil (offene Seite)	$r_{b\ max}$:	0.6 mm
Innenring Anschlussdurchmesser	$d_{a,b\ min}$:	110.7 mm
Außenring Anschlussdurchmesser	$D_{a,b\ max}$:	140.2 mm
Innendurchmesser Außenring (offene Seite)	D_2:	137.1 mm
Gewicht	m:	0.71 kg
Berührungswinkel (Kontaktwinkel)	Alpha 0:	25°

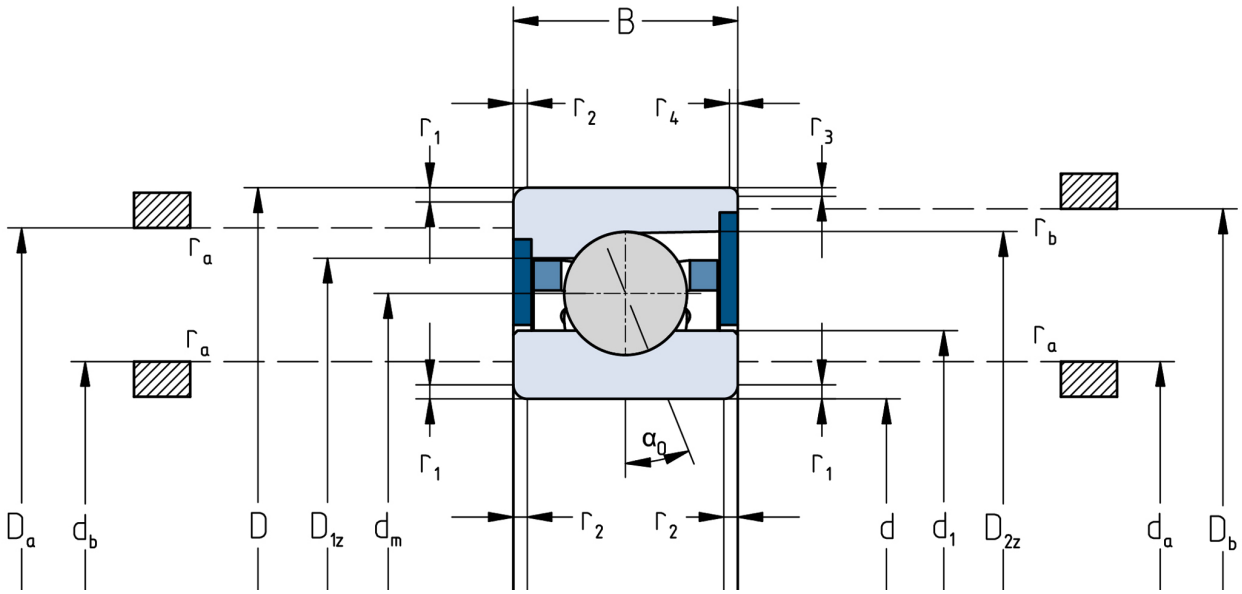

Die angegebenen Drehzahlgrenzen gelten für Einzellager mit Federvorspannung. Für alle hiervon abweichenden Eigenschaften sind Korrekturfaktoren zu berücksichtigen.