Spindelkugellager HY S 61920 E TA P4+

24.11.2026



Komponenten

Lagerbezeichnung:	HY S 61920 E TA
Lagerbauform:	S
Baureihe / Größe:	61920
Kugelwerkstoff:	Keramik
Käfig:	TA
Deckscheibe:	2RZ auf Anfrage
Genauigkeit:	P4+
Hauptmaße [d x D x B]:	100 x 140 x 20 mm

Lastdaten

Stat. Tragzahl	C_{0r}:	52500 N
Dyn. Tragzahl	C_r:	48500 N
Ermüdungsgrenzbelastung	C_U:	1805 N
Drehzahlgrenze	n_{Fett}:	11250 1/min
Drehzahlgrenze	$n_{Öl}$:	15000 1/min
Vorspannung Leicht	L:	410 N
Axiale Steifigkeit	C_{ax}:	264 N/µm
Vorspannung Mittel	M:	1230 N
Axiale Steifigkeit	C_{ax}:	397 N/µm
Vorspannung Schwer	S:	2470 N
Axiale Steifigkeit	C_{ax}:	523 N/µm
Federvorspannung	Ff:	3420 N (für n_{max})

Geometriedaten

Bohrungsdurchmesser	d:	100 mm
Außendurchmesser	D:	140 mm
Breite	B:	20 mm
Kugeldurchmesser	D_w:	11.906 mm
Kugelanzahl	Z:	25
Kantenabstand	$r_{1,2\ min}$:	0.6 mm
Kantenabstand, offene Seite	$r_{3,4\ min}$:	0.6 mm
Außendurchmesser Innenring	d_1:	112.8 mm
Außendurchmesser Innenring (offene Seite)	d_2:	-
Durchmesser für Öleinspritzung	d_T:	116.5 mm
Teilkreisdurchmesser	d_m:	120 mm
Innendurchmesser Außenring	D_1:	127.2 mm
Kantenradius Umbauteil	$r_{a\ max}$:	0.6 mm
Kantenradius Umbauteil (offene Seite)	$r_{b\ max}$:	0.6 mm
Innenring Anschlussdurchmesser	$d_{a,b\ min}$:	105.7 mm
Außenring Anschlussdurchmesser	$D_{a,b\ max}$:	135.2 mm
Innendurchmesser Außenring (offene Seite)	D_2:	132.1 mm
Gewicht	m:	0.68 kg
Berührungswinkel (Kontaktwinkel)	Alpha 0:	25°

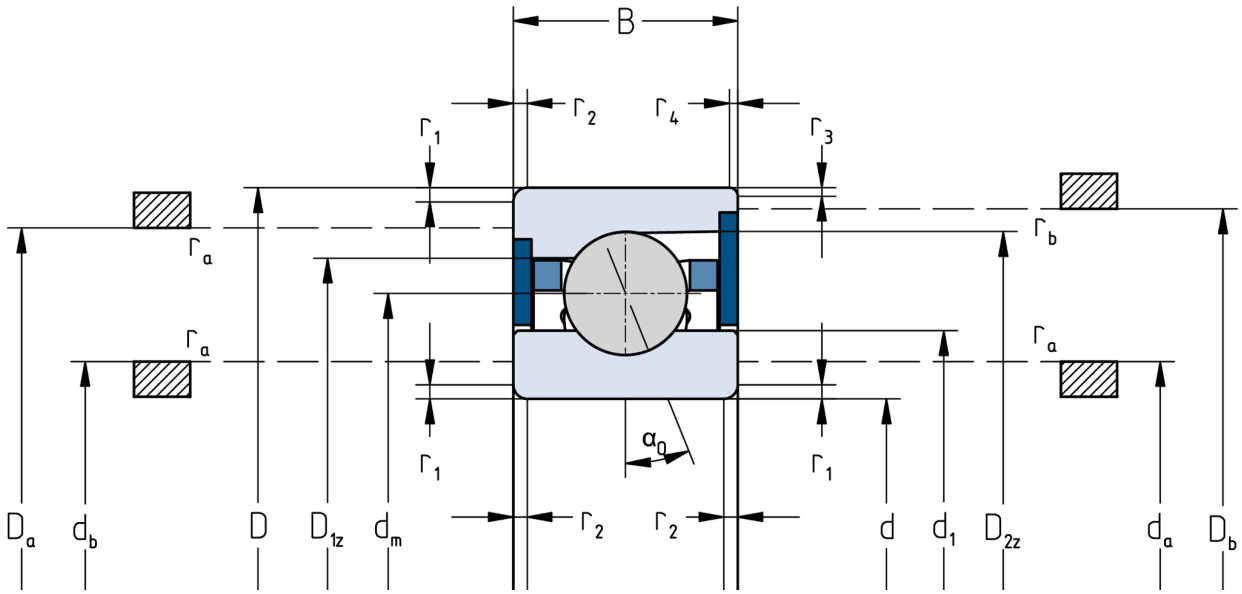

Die angegebenen Drehzahlgrenzen gelten für Einzellager mit Federvorspannung. Für alle hiervon abweichenden Eigenschaften sind Korrekturfaktoren zu berücksichtigen.