Spindelkugellager HY S 61915 C TA P4+

24.11.2026



Komponenten

Lagerbezeichnung:	HY S 61915 C TA
Lagerbauform:	S
Baureihe / Größe:	61915
Kugelwerkstoff:	Keramik
Käfig:	TA
Deckscheibe:	2RZ auf Anfrage
Genauigkeit:	P4+
Hauptmaße [d x D x B]:	75 x 105 x 16 mm

Lastdaten

Stat. Tragzahl	C_{0r}:	30000 N
Dyn. Tragzahl	C_r:	29500 N
Ermüdungsgrenzbelastung	C_U:	1127 N
Drehzahlgrenze	n_{Fett}:	17625 1/min
Drehzahlgrenze	$n_{Öl}$:	23500 1/min
Vorspannung Leicht	L:	150 N
Axiale Steifigkeit	C_{ax}:	81 N/µm
Vorspannung Mittel	M:	440 N
Axiale Steifigkeit	C_{ax}:	130 N/µm
Vorspannung Schwer	S:	890 N
Axiale Steifigkeit	C_{ax}:	182 N/µm
Federvorspannung	Ff:	1230 N (für n_{max})

Geometriedaten

Bohrungsdurchmesser	d:	75 mm
Außendurchmesser	D:	105 mm
Breite	B:	16 mm
Kugeldurchmesser	D_w:	8.731 mm
Kugelanzahl	Z:	25
Kantenabstand	$r_{1,2\ min}$:	0.6 mm
Kantenabstand, offene Seite	$r_{3,4\ min}$:	0.3 mm
Außendurchmesser Innenring	d_1:	84.7 mm
Außendurchmesser Innenring (offene Seite)	d_2:	-
Durchmesser für Öleinspritzung	d_T:	87.4 mm
Teilkreisdurchmesser	d_m:	90 mm
Innendurchmesser Außenring	D_1:	95.3 mm
Kantenradius Umbauteil	$r_{a\ max}$:	0.6 mm
Kantenradius Umbauteil (offene Seite)	$r_{b\ max}$:	0.3 mm
Innenring Anschlussdurchmesser	$d_{a,b\ min}$:	79.6 mm
Außenring Anschlussdurchmesser	$D_{a,b\ max}$:	101 mm
Innendurchmesser Außenring (offene Seite)	D_2:	98.9 mm
Gewicht	m:	0.31 kg
Berührungswinkel (Kontaktwinkel)	Alpha 0:	15°

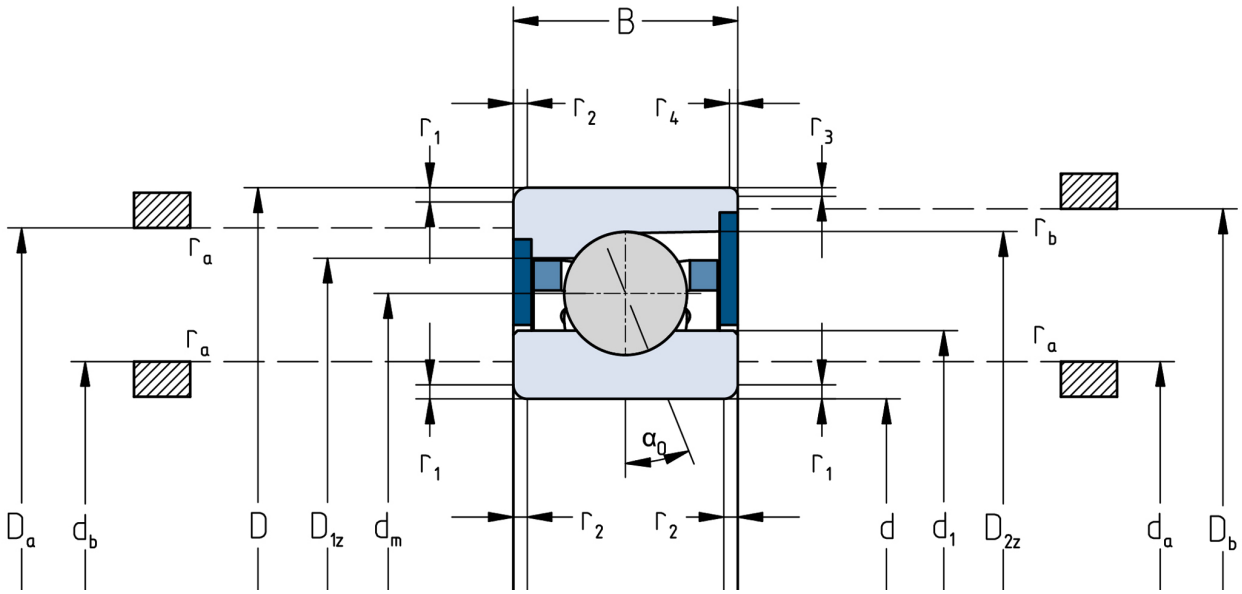

Die angegebenen Drehzahlgrenzen gelten für Einzellager mit Federvorspannung. Für alle hiervon abweichenden Eigenschaften sind Korrekturfaktoren zu berücksichtigen.