Spindelkugellager HY S 61912 C TA P4+

24.11.2026



Komponenten

Lagerbezeichnung:	HY S 61912 C TA
Lagerbauform:	S
Baureihe / Größe:	61912
Kugelwerkstoff:	Keramik
Käfig:	TA
Deckscheibe:	2RZ auf Anfrage
Genauigkeit:	P4+
Hauptmaße [d x D x B]:	60 x 85 x 13 mm

Lastdaten

Stat. Tragzahl	C_{0r}:	18300 N
Dyn. Tragzahl	C_r:	19200 N
Ermüdungsgrenzbelastung	C_U:	694 N
Drehzahlgrenze	n_{Fett}:	22125 1/min
Drehzahlgrenze	$n_{Öl}$:	29500 1/min
Vorspannung Leicht	L:	100 N
Axiale Steifigkeit	C_{ax}:	63 N/µm
Vorspannung Mittel	M:	300 N
Axiale Steifigkeit	C_{ax}:	102 N/µm
Vorspannung Schwer	S:	600 N
Axiale Steifigkeit	C_{ax}:	142 N/µm
Federvorspannung	Ff:	760 N (für n_{max})

Geometriedaten

Bohrungsdurchmesser	d:	60 mm
Außendurchmesser	D:	85 mm
Breite	B:	13 mm
Kugeldurchmesser	D_w:	7.144 mm
Kugelanzahl	Z:	23
Kantenabstand	$r_{1,2\ min}$:	1 mm
Kantenabstand, offene Seite	$r_{3,4\ min}$:	0.3 mm
Außendurchmesser Innenring	d_1:	68.1 mm
Außendurchmesser Innenring (offene Seite)	d_2:	-

Durchmesser für Öleinspritzung	d_T:	70.4 mm
Teilkreisdurchmesser	d_m:	72.5 mm
Innendurchmesser Außenring	D_1:	76.9 mm
Kantenradius Umbauteil	$r_{a\ max}$:	1 mm
Kantenradius Umbauteil (offene Seite)	$r_{b\ max}$:	0.3 mm
Innenring Anschlussdurchmesser	$d_{a,b\ min}$:	64.9 mm
Außenring Anschlussdurchmesser	$D_{a,b\ max}$:	80.5 mm
Innendurchmesser Außenring (offene Seite)	D_2:	79.7 mm
Gewicht	m:	0.17 kg
Berührungswinkel (Kontaktwinkel)	Alpha 0:	15°

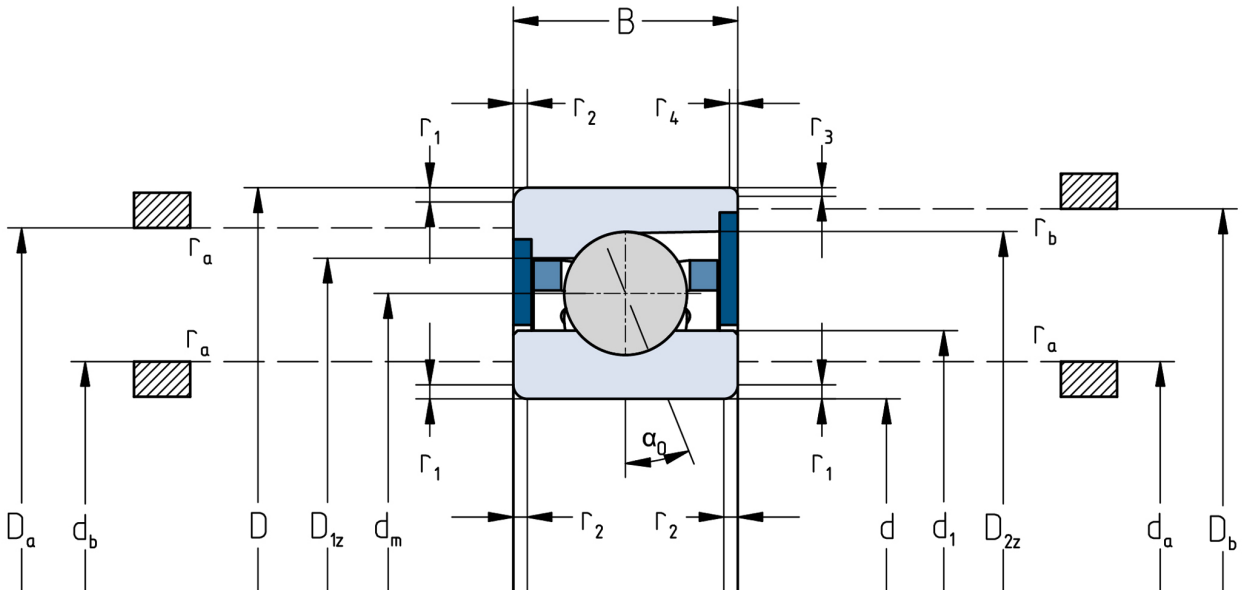

Die angegebenen Drehzahlgrenzen gelten für Einzellager mit Federvorspannung. Für alle hiervon abweichenden Eigenschaften sind Korrekturfaktoren zu berücksichtigen.