# Spindelkugellager HY S 61907 C TA P4+

24.11.2026



## Komponenten

| | |
|---|---|
| Lagerbezeichnung: | HY S 61907 C TA |
| Lagerbauform: | S |
| Baureihe / Größe: | 61907 |
| Kugelwerkstoff: | Keramik |
| Käfig: | TA |
| Deckscheibe: | 2RZ optional (mit Befettung) |
| Genauigkeit: | P4+ |
| Hauptmaße [d x D x B]: | 35 x 55 x 10 mm |

## Lastdaten

| | | |
|---|---|---|
| Stat. Tragzahl | $C_{0r}$: | 8400 N |
| Dyn. Tragzahl | $C_r$: | 10900 N |
| Ermüdungsgrenzbelastung | $C_U$: | 316 N |
| Drehzahlgrenze | $n_{Fett}$: | 35250 1/min |
| Drehzahlgrenze | $n_{Öl}$: | 47000 1/min |
| Vorspannung Leicht | L: | 55 N |
| Axiale Steifigkeit | $C_{ax}$: | 40 N/µm |
| Vorspannung Mittel | M: | 165 N |
| Axiale Steifigkeit | $C_{ax}$: | 66 N/µm |
| Vorspannung Schwer | S: | 330 N |
| Axiale Steifigkeit | $C_{ax}$: | 92 N/µm |
| Federvorspannung | Ff: | 340 N (für $n_{max}$) |

## Geometriedaten

| | | |
|---|---|---|
| Bohrungsdurchmesser | d: | 35 mm |
| Außendurchmesser | D: | 55 mm |
| Breite | B: | 10 mm |
| Kugeldurchmesser | $D_w$: | 5.556 mm |
| Kugelanzahl | Z: | 18 |
| Kantenabstand | $r_{1,2\ min}$: | 0.6 mm |
| Kantenabstand, offene Seite | $r_{3,4\ min}$: | 0.3 mm |
| Außendurchmesser Innenring | $d_1$: | 41.4 mm |
| Außendurchmesser Innenring (offene Seite) | $d_2$: | - |
| Durchmesser für Öleinspritzung | $d_T$: | 43.3 mm |
| Teilkreisdurchmesser | $d_m$: | 45 mm |
| Innendurchmesser Außenring | $D_1$: | 48.6 mm |
| Kantenradius Umbauteil | $r_{a\ max}$: | 0.6 mm |
| Kantenradius Umbauteil (offene Seite) | $r_{b\ max}$: | 0.3 mm |
| Innenring Anschlussdurchmesser | $d_{a,b\ min}$: | 38.2 mm |
| Außenring Anschlussdurchmesser | $D_{a,b\ max}$: | 52.3 mm |
| Innendurchmesser Außenring (offene Seite) | $D_2$: | 50.6 mm |
| Gewicht | m: | 0.065 kg |
| Berührungswinkel (Kontaktwinkel) | Alpha 0: | 15° |

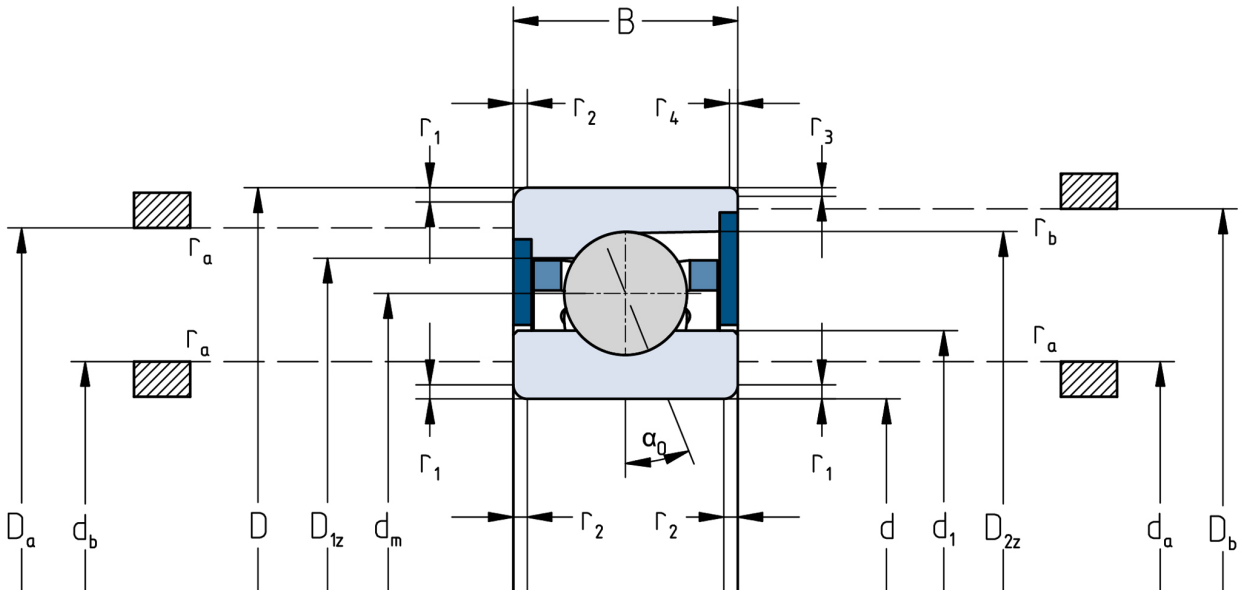


Die angegebenen Drehzahlgrenzen gelten für Einzellager mit Federvorspannung. Für alle hiervon abweichenden Eigenschaften sind Korrekturfaktoren zu berücksichtigen.