Spindelkugellager HY KH 61911 E TA P4+

24.11.2026



Komponenten

Lagerbezeichnung:	HY KH 61911 E TA
Lagerbauform:	KH
Baureihe / Größe:	61911
Kugelwerkstoff:	Keramik
Käfig:	TA
Deckscheibe:	2RZ optional (mit Befettung)
Genauigkeit:	P4+
Hauptmaße [d x D x B]:	55 x 80 x 13 mm

Lastdaten

Stat. Tragzahl	C_{0r}:	6900 N
Dyn. Tragzahl	C_r:	9600 N
Ermüdungsgrenzbelastung	C_U:	261 N
Drehzahlgrenze	n_{Fett}:	27000 1/min
Drehzahlgrenze	$n_{Öl}$:	36000 1/min
Vorspannung Leicht	L:	80 N
Axiale Steifigkeit	C_{ax}:	116 N/µm
Vorspannung Mittel	M:	240 N
Axiale Steifigkeit	C_{ax}:	170 N/µm
Vorspannung Schwer	S:	480 N
Axiale Steifigkeit	C_{ax}:	220 N/µm
Federvorspannung	Ff:	490 N (für n_{max})

Geometriedaten

Bohrungsdurchmesser	d:	55 mm
Außendurchmesser	D:	80 mm
Breite	B:	13 mm
Kugeldurchmesser	D_w:	5.556 mm
Kugelanzahl	Z:	30
Kantenabstand	$r_{1,2\ min}$:	1 mm
Kantenabstand, offene Seite	$r_{3,4\ min}$:	0.3 mm
Außendurchmesser Innenring	d_1:	63.1 mm
Außendurchmesser Innenring (offene Seite)	d_2:	61.8 mm
Durchmesser für Öleinspritzung	d_T:	65 mm
Teilkreisdurchmesser	d_m:	66.7 mm
Innendurchmesser Außenring	D_1:	70.8 mm
Kantenradius Umbauteil	$r_{a\ max}$:	1 mm
Kantenradius Umbauteil (offene Seite)	$r_{b\ max}$:	0.3 mm
Innenring Anschlussdurchmesser	$d_{a,b\ min}$:	59.6 mm
Außenring Anschlussdurchmesser	$D_{a,b\ max}$:	75.8 mm
Innendurchmesser Außenring (offene Seite)	D_2:	72.4 mm
Gewicht	m:	0.175 kg
Berührungswinkel (Kontaktwinkel)	Alpha 0:	25°

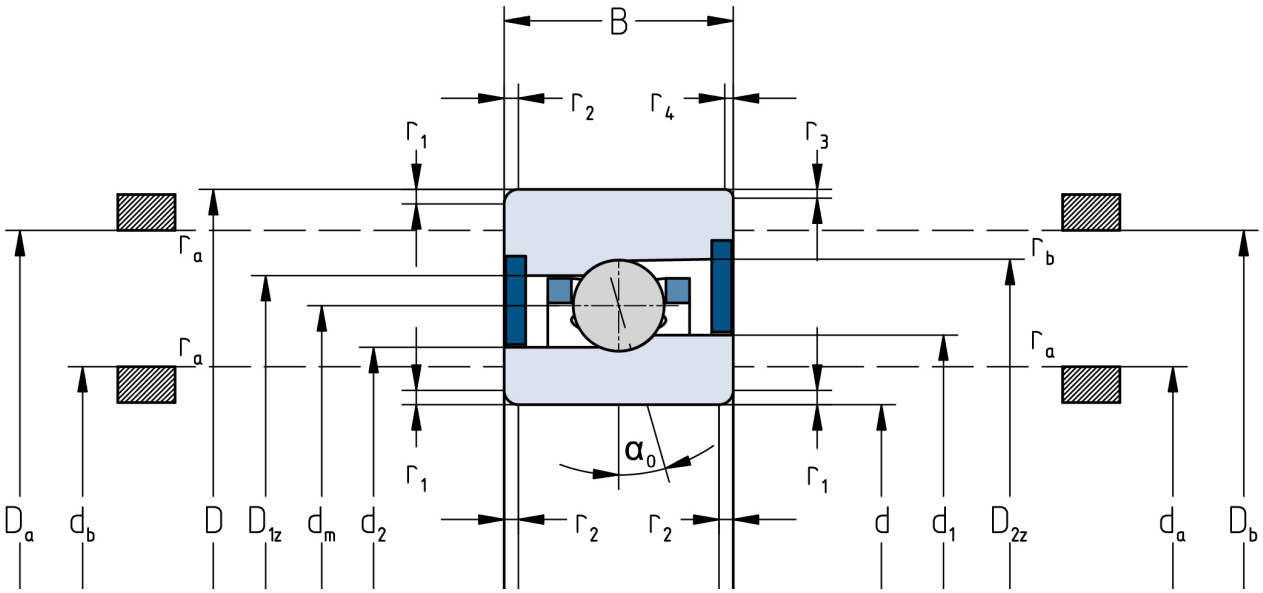

Die angegebenen Drehzahlgrenzen gelten für Einzellager mit Federvorspannung. Für alle hiervon abweichenden Eigenschaften sind Korrekturfaktoren zu berücksichtigen.