Spindelkugellager HY KH 61910 E TA P4+

24.11.2026



Komponenten

Lagerbezeichnung:	HY KH 61910 E TA
Lagerbauform:	KH
Baureihe / Größe:	61910
Kugelwerkstoff:	Keramik
Käfig:	TA
Deckscheibe:	2RZ optional (mit Befettung)
Genauigkeit:	P4+
Hauptmaße [d x D x B]:	50 x 72 x 12 mm

Lastdaten

Stat. Tragzahl	C_{0r}:	5100 N
Dyn. Tragzahl	C_r:	7150 N
Ermüdungsgrenzbelastung	C_U:	193 N
Drehzahlgrenze	n_{Fett}:	30000 1/min
Drehzahlgrenze	$n_{Öl}$:	40000 1/min
Vorspannung Leicht	L:	60 N
Axiale Steifigkeit	C_{ax}:	99 N/µm
Vorspannung Mittel	M:	180 N
Axiale Steifigkeit	C_{ax}:	146 N/µm
Vorspannung Schwer	S:	360 N
Axiale Steifigkeit	C_{ax}:	189 N/µm
Federvorspannung	Ff:	370 N (für n_{max})

Geometriedaten

Bohrungsdurchmesser	d:	50 mm
Außendurchmesser	D:	72 mm
Breite	B:	12 mm
Kugeldurchmesser	D_w:	4.762 mm
Kugelanzahl	Z:	30
Kantenabstand	$r_{1,2\ min}$:	0.6 mm
Kantenabstand, offene Seite	$r_{3,4\ min}$:	0.3 mm
Außendurchmesser Innenring	d_1:	56.8 mm
Außendurchmesser Innenring (offene Seite)	d_2:	55.3 mm
Durchmesser für Öleinspritzung	d_T:	58.3 mm
Teilkreisdurchmesser	d_m:	59.7 mm
Innendurchmesser Außenring	D_1:	63.1 mm
Kantenradius Umbauteil	$r_{a\ max}$:	0.6 mm
Kantenradius Umbauteil (offene Seite)	$r_{b\ max}$:	0.3 mm
Innenring Anschlussdurchmesser	$d_{a,b\ min}$:	53.3 mm
Außenring Anschlussdurchmesser	$D_{a,b\ max}$:	69 mm
Innendurchmesser Außenring (offene Seite)	D_2:	64.6 mm
Gewicht	m:	0.13 kg
Berührungswinkel (Kontaktwinkel)	Alpha 0:	25°

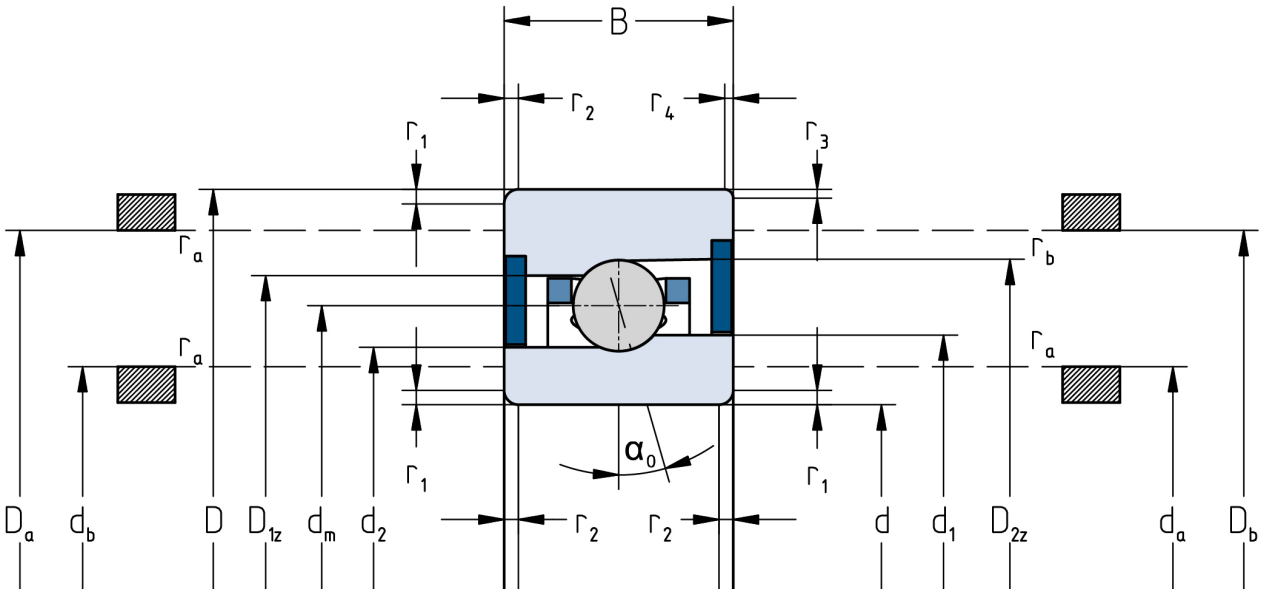

Die angegebenen Drehzahlgrenzen gelten für Einzellager mit Federvorspannung. Für alle hiervon abweichenden Eigenschaften sind Korrekturfaktoren zu berücksichtigen.