Spindelkugellager HY KH 61903 E TA P4+

24.11.2026



Komponenten

Lagerbezeichnung:	HY KH 61903 E TA
Lagerbauform:	KH
Baureihe / Größe:	61903
Kugelwerkstoff:	Keramik
Käfig:	TA
Deckscheibe:	2RZ optional (mit Befettung)
Genauigkeit:	P4+
Hauptmaße [d x D x B]:	17 x 30 x 7 mm

Lastdaten

Stat. Tragzahl	C_{0r}:	990 N
Dyn. Tragzahl	C_r:	2060 N
Ermüdungsgrenzbelastung	C_U:	38 N
Drehzahlgrenze	n_{Fett}:	75000 1/min
Drehzahlgrenze	$n_{Öl}$:	100000 1/min
Vorspannung Leicht	L:	17 N
Axiale Steifigkeit	C_{ax}:	39 N/µm
Vorspannung Mittel	M:	50 N
Axiale Steifigkeit	C_{ax}:	57 N/µm
Vorspannung Schwer	S:	100 N
Axiale Steifigkeit	C_{ax}:	74 N/µm
Federvorspannung	Ff:	70 N (für n_{max})

Geometriedaten

Bohrungsdurchmesser	d:	17 mm
Außendurchmesser	D:	30 mm
Breite	B:	7 mm
Kugeldurchmesser	D_w:	2.778 mm
Kugelanzahl	Z:	18
Kantenabstand	$r_{1,2\ min}$:	0.3 mm
Kantenabstand, offene Seite	$r_{3,4\ min}$:	0.3 mm
Außendurchmesser Innenring	d_1:	21 mm
Außendurchmesser Innenring (offene Seite)	d_2:	20.7 mm
Durchmesser für Öleinspritzung	d_T:	22.2 mm
Teilkreisdurchmesser	d_m:	23.3 mm
Innendurchmesser Außenring	D_1:	25.6 mm
Kantenradius Umbauteil	$r_{a\ max}$:	0.3 mm
Kantenradius Umbauteil (offene Seite)	$r_{b\ max}$:	0.3 mm
Innenring Anschlussdurchmesser	$d_{a,b\ min}$:	18.7 mm
Außenring Anschlussdurchmesser	$D_{a,b\ max}$:	28.6 mm
Innendurchmesser Außenring (offene Seite)	D_2:	26.2 mm
Gewicht	m:	0.017 kg
Berührungswinkel (Kontaktwinkel)	Alpha 0:	25°

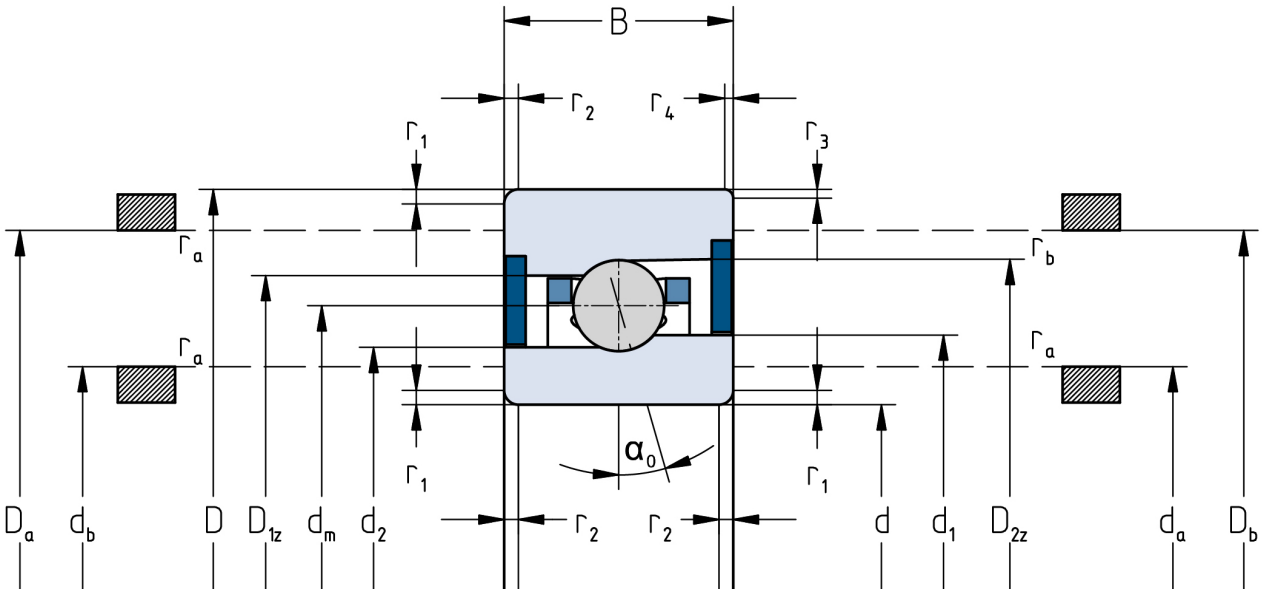

Die angegebenen Drehzahlgrenzen gelten für Einzellager mit Federvorspannung. Für alle hiervon abweichenden Eigenschaften sind Korrekturfaktoren zu berücksichtigen.