Spindelkugellager HY KH 61901 E TA P4+

24.11.2026



Komponenten

Lagerbezeichnung:	HY KH 61901 E TA
Lagerbauform:	KH
Baureihe / Größe:	61901
Kugelwerkstoff:	Keramik
Käfig:	TA
Deckscheibe:	2RZ optional (mit Befettung)
Genauigkeit:	P4+
Hauptmaße [d x D x B]:	12 x 24 x 6 mm

Lastdaten

Stat. Tragzahl	C_{0r}:	600 N
Dyn. Tragzahl	C_r:	1410 N
Ermüdungsgrenzbelastung	C_U:	23 N
Drehzahlgrenze	n_{Fett}:	105000 1/min
Drehzahlgrenze	$n_{Öl}$:	140000 1/min
Vorspannung Leicht	L:	12 N
Axiale Steifigkeit	C_{ax}:	29 N/µm
Vorspannung Mittel	M:	35 N
Axiale Steifigkeit	C_{ax}:	43 N/µm
Vorspannung Schwer	S:	70 N
Axiale Steifigkeit	C_{ax}:	56 N/µm
Federvorspannung	Ff:	45 N (für n_{max})

Geometriedaten

Bohrungsdurchmesser	d:	12 mm
Außendurchmesser	D:	24 mm
Breite	B:	6 mm
Kugeldurchmesser	D_w:	2.381 mm
Kugelanzahl	Z:	15
Kantenabstand	$r_{1,2\ min}$:	0.3 mm
Kantenabstand, offene Seite	$r_{3,4\ min}$:	0.3 mm
Außendurchmesser Innenring	d_1:	15.4 mm
Außendurchmesser Innenring (offene Seite)	d_2:	15.1 mm
Durchmesser für Öleinspritzung	d_T:	16.3 mm
Teilkreisdurchmesser	d_m:	17.2 mm
Innendurchmesser Außenring	D_1:	19 mm
Kantenradius Umbauteil	$r_{a\ max}$:	0.3 mm
Kantenradius Umbauteil (offene Seite)	$r_{b\ max}$:	0.3 mm
Innenring Anschlussdurchmesser	$d_{a,b\ min}$:	13.6 mm
Außenring Anschlussdurchmesser	$D_{a,b\ max}$:	22.7 mm
Innendurchmesser Außenring (offene Seite)	D_2:	19.6 mm
Gewicht	m:	0.011 kg
Berührungswinkel (Kontaktwinkel)	Alpha 0:	25°

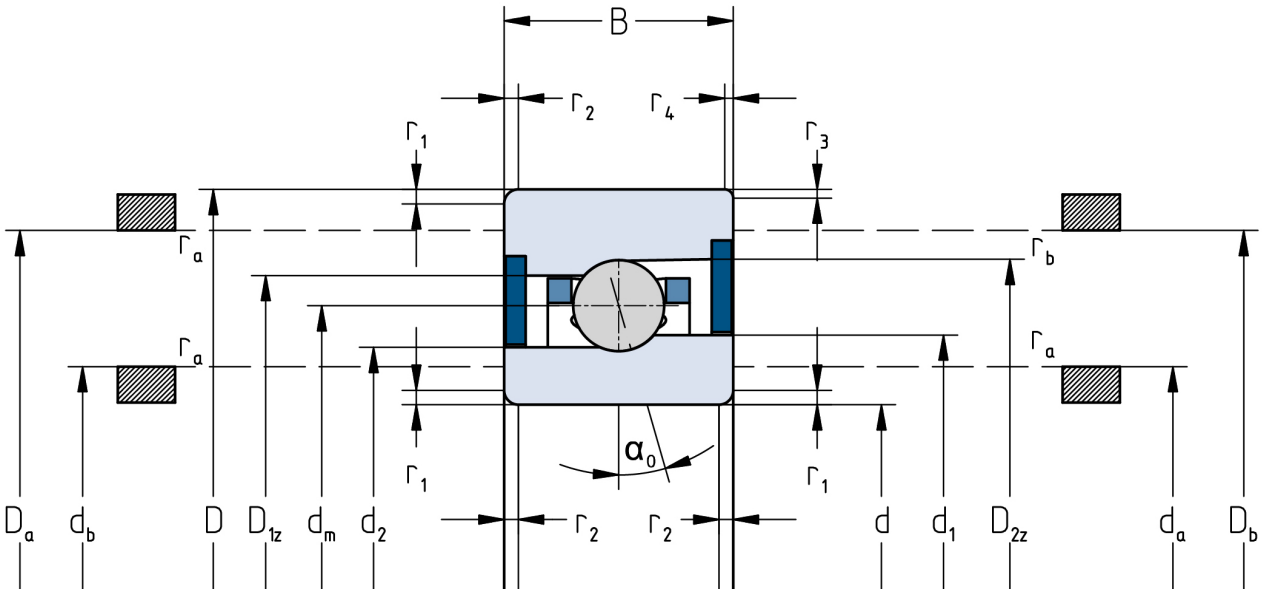

Die angegebenen Drehzahlgrenzen gelten für Einzellager mit Federvorspannung. Für alle hiervon abweichenden Eigenschaften sind Korrekturfaktoren zu berücksichtigen.