Spindelkugellager HY KH 6014 E TA P4+

24.11.2026



Komponenten

Lagerbezeichnung:	HY KH 6014 E TA
Lagerbauform:	KH
Baureihe / Größe:	6014
Kugelwerkstoff:	Keramik
Käfig:	TA
Deckscheibe:	2RZ optional (mit Befettung)
Genauigkeit:	P4+
Hauptmaße [d x D x B]:	70 x 110 x 20 mm

Lastdaten

Stat. Tragzahl	C_{0r}:	15900 N
Dyn. Tragzahl	C_r:	22700 N
Ermüdungsgrenzbelastung	C_U:	600 N
Drehzahlgrenze	n_{Fett}:	20250 1/min
Drehzahlgrenze	$n_{Öl}$:	27000 1/min
Vorspannung Leicht	L:	190 N
Axiale Steifigkeit	C_{ax}:	159 N/µm
Vorspannung Mittel	M:	570 N
Axiale Steifigkeit	C_{ax}:	234 N/µm
Vorspannung Schwer	S:	1150 N
Axiale Steifigkeit	C_{ax}:	303 N/µm
Federvorspannung	Ff:	1140 N (für n_{max})

Geometriedaten

Bohrungsdurchmesser	d:	70 mm
Außendurchmesser	D:	110 mm
Breite	B:	20 mm
Kugeldurchmesser	D_w:	9.525 mm
Kugelanzahl	Z:	24
Kantenabstand	$r_{1,2\ min}$:	1.1 mm
Kantenabstand, offene Seite	$r_{3,4\ min}$:	1 mm
Außendurchmesser Innenring	d_1:	82.6 mm
Außendurchmesser Innenring (offene Seite)	d_2:	81.1 mm
Durchmesser für Öleinspritzung	d_T:	85.7 mm
Teilkreisdurchmesser	d_m:	88.3 mm
Innendurchmesser Außenring	D_1:	94 mm
Kantenradius Umbauteil	$r_{a\ max}$:	1 mm
Kantenradius Umbauteil (offene Seite)	$r_{b\ max}$:	1 mm
Innenring Anschlussdurchmesser	$d_{a,b\ min}$:	76.3 mm
Außenring Anschlussdurchmesser	$D_{a,b\ max}$:	104.6 mm
Innendurchmesser Außenring (offene Seite)	D_2:	98 mm
Gewicht	m:	0.58 kg
Berührungswinkel (Kontaktwinkel)	Alpha 0:	25°

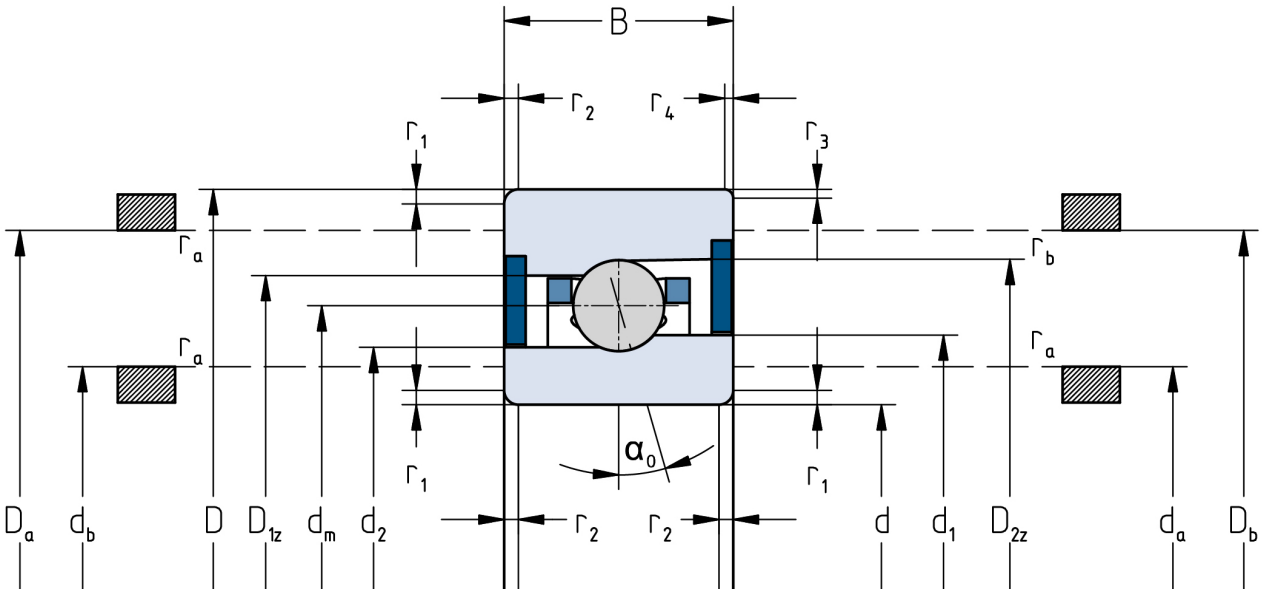

Die angegebenen Drehzahlgrenzen gelten für Einzellager mit Federvorspannung. Für alle hiervon abweichenden Eigenschaften sind Korrekturfaktoren zu berücksichtigen.