# Spindelkugellager HY KH 6013 E TA P4+

24.11.2026



## Komponenten

| | |
|---|---|
| Lagerbezeichnung: | HY KH 6013 E TA |
| Lagerbauform: | KH |
| Baureihe / Größe: | 6013 |
| Kugelwerkstoff: | Keramik |
| Käfig: | TA |
| Deckscheibe: | 2RZ optional (mit Befettung) |
| Genauigkeit: | P4+ |
| Hauptmaße [d x D x B]: | 65 x 100 x 18 mm |

## Lastdaten

| | | |
|---|---|---|
| Stat. Tragzahl | $C_{0r}$: | 11500 N |
| Dyn. Tragzahl | $C_r$: | 16500 N |
| Ermüdungsgrenzbelastung | $C_U$: | 436 N |
| Drehzahlgrenze | $n_{Fett}$: | 21750 1/min |
| Drehzahlgrenze | $n_{Öl}$: | 29000 1/min |
| Vorspannung Leicht | L: | 140 N |
| Axiale Steifigkeit | $C_{ax}$: | 139 N/µm |
| Vorspannung Mittel | M: | 410 N |
| Axiale Steifigkeit | $C_{ax}$: | 203 N/µm |
| Vorspannung Schwer | S: | 800 N |
| Axiale Steifigkeit | $C_{ax}$: | 259 N/µm |
| Federvorspannung | Ff: | 830 N (für $n_{max}$) |

## Geometriedaten

| | | |
|---|---|---|
| Bohrungsdurchmesser | d: | 65 mm |
| Außendurchmesser | D: | 100 mm |
| Breite | B: | 18 mm |
| Kugeldurchmesser | $D_w$: | 7.938 mm |
| Kugelanzahl | Z: | 25 |
| Kantenabstand | $r_{1,2\ min}$: | 1.1 mm |
| Kantenabstand, offene Seite | $r_{3,4\ min}$: | 1 mm |
| Außendurchmesser Innenring | $d_1$: | 76.9 mm |
| Außendurchmesser Innenring (offene Seite) | $d_2$: | 75.7 mm |
| Durchmesser für Öleinspritzung | $d_T$: | 79.3 mm |
| Teilkreisdurchmesser | $d_m$: | 81.5 mm |
| Innendurchmesser Außenring | $D_1$: | 86.5 mm |
| Kantenradius Umbauteil | $r_{a\ max}$: | 1 mm |
| Kantenradius Umbauteil (offene Seite) | $r_{b\ max}$: | 1 mm |
| Innenring Anschlussdurchmesser | $d_{a,b\ min}$: | 70.6 mm |
| Außenring Anschlussdurchmesser | $D_{a,b\ max}$: | 95.1 mm |
| Innendurchmesser Außenring (offene Seite) | $D_2$: | 89.6 mm |
| Gewicht | m: | 0.425 kg |
| Berührungswinkel (Kontaktwinkel) | Alpha 0: | 25° |

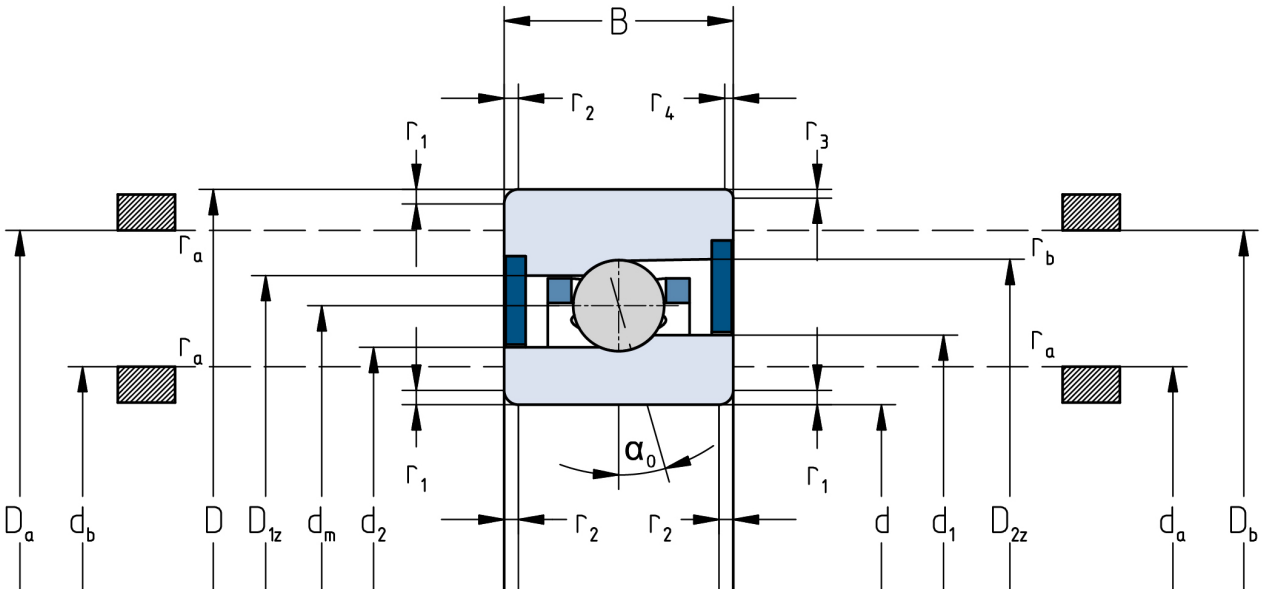


Die angegebenen Drehzahlgrenzen gelten für Einzellager mit Federvorspannung. Für alle hiervon abweichenden Eigenschaften sind Korrekturfaktoren zu berücksichtigen.