Spindelkugellager HY KH 6012 C TA P4+

24.11.2026



Komponenten

Lagerbezeichnung:	HY KH 6012 C TA
Lagerbauform:	KH
Baureihe / Größe:	6012
Kugelwerkstoff:	Keramik
Käfig:	TA
Deckscheibe:	2RZ optional (mit Befettung)
Genauigkeit:	P4+
Hauptmaße [d x D x B]:	60 x 95 x 18 mm

Lastdaten

Stat. Tragzahl	C_{0r}:	11500 N
Dyn. Tragzahl	C_r:	17000 N
Ermüdungsgrenzbelastung	C_U:	436 N
Drehzahlgrenze	n_{Fett}:	25500 1/min
Drehzahlgrenze	$n_{Öl}$:	34000 1/min
Vorspannung Leicht	L:	90 N
Axiale Steifigkeit	C_{ax}:	65 N/µm
Vorspannung Mittel	M:	260 N
Axiale Steifigkeit	C_{ax}:	96 N/µm
Vorspannung Schwer	S:	510 N
Axiale Steifigkeit	C_{ax}:	126 N/µm
Federvorspannung	Ff:	540 N (für n_{max})

Geometriedaten

Bohrungsdurchmesser	d:	60 mm
Außendurchmesser	D:	95 mm
Breite	B:	18 mm
Kugeldurchmesser	D_w:	7.938 mm
Kugelanzahl	Z:	24
Kantenabstand	$r_{1,2\ min}$:	1.1 mm
Kantenabstand, offene Seite	$r_{3,4\ min}$:	1 mm
Außendurchmesser Innenring	d_1:	71.9 mm
Außendurchmesser Innenring (offene Seite)	d_2:	70.7 mm
Durchmesser für Öleinspritzung	d_T:	74.4 mm
Teilkreisdurchmesser	d_m:	76.5 mm
Innendurchmesser Außenring	D_1:	81.5 mm
Kantenradius Umbauteil	$r_{a\ max}$:	1 mm
Kantenradius Umbauteil (offene Seite)	$r_{b\ max}$:	1 mm
Innenring Anschlussdurchmesser	$d_{a,b\ min}$:	65.7 mm
Außenring Anschlussdurchmesser	$D_{a,b\ max}$:	90.1 mm
Innendurchmesser Außenring (offene Seite)	D_2:	84.6 mm
Gewicht	m:	0.4 kg
Berührungswinkel (Kontaktwinkel)	Alpha 0:	17°

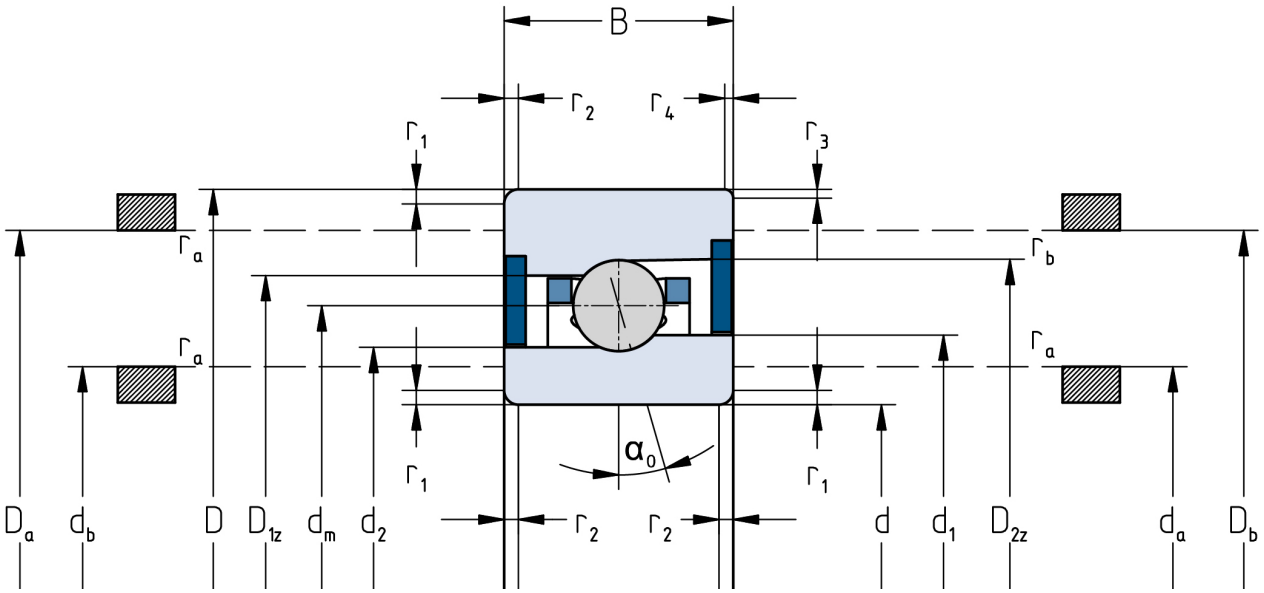

Die angegebenen Drehzahlgrenzen gelten für Einzellager mit Federvorspannung. Für alle hiervon abweichenden Eigenschaften sind Korrekturfaktoren zu berücksichtigen.