Spindelkugellager HY KH 6007 C TA P4+

24.11.2026



Komponenten

Lagerbezeichnung:	HY KH 6007 C TA
Lagerbauform:	KH
Baureihe / Größe:	6007
Kugelwerkstoff:	Keramik
Käfig:	TA
Deckscheibe:	2RZ optional (mit Befettung)
Genauigkeit:	P4+
Hauptmaße [d x D x B]:	35 x 62 x 14 mm

Lastdaten

Stat. Tragzahl	C_{0r}:	5950 N
Dyn. Tragzahl	C_r:	10400 N
Ermüdungsgrenzbelastung	C_U:	225 N
Drehzahlgrenze	n_{Fett}:	41250 1/min
Drehzahlgrenze	$n_{Öl}$:	55000 1/min
Vorspannung Leicht	L:	50 N
Axiale Steifigkeit	C_{ax}:	44 N/µm
Vorspannung Mittel	M:	160 N
Axiale Steifigkeit	C_{ax}:	68 N/µm
Vorspannung Schwer	S:	320 N
Axiale Steifigkeit	C_{ax}:	90 N/µm
Federvorspannung	Ff:	280 N (für n_{max})

Geometriedaten

Bohrungsdurchmesser	d:	35 mm
Außendurchmesser	D:	62 mm
Breite	B:	14 mm
Kugeldurchmesser	D_w:	6.35 mm
Kugelanzahl	Z:	20
Kantenabstand	$r_{1,2\ min}$:	1 mm
Kantenabstand, offene Seite	$r_{3,4\ min}$:	0.6 mm
Außendurchmesser Innenring	d_1:	43.2 mm
Außendurchmesser Innenring (offene Seite)	d_2:	41.5 mm
Durchmesser für Öleinspritzung	d_T:	45.5 mm
Teilkreisdurchmesser	d_m:	47.3 mm
Innendurchmesser Außenring	D_1:	51.5 mm
Kantenradius Umbauteil	$r_{a\ max}$:	1 mm
Kantenradius Umbauteil (offene Seite)	$r_{b\ max}$:	0.6 mm
Innenring Anschlussdurchmesser	$d_{a,b\ min}$:	39.7 mm
Außenring Anschlussdurchmesser	$D_{a,b\ max}$:	58 mm
Innendurchmesser Außenring (offene Seite)	D_2:	53.8 mm
Gewicht	m:	0.145 kg
Berührungswinkel (Kontaktwinkel)	Alpha 0:	17°

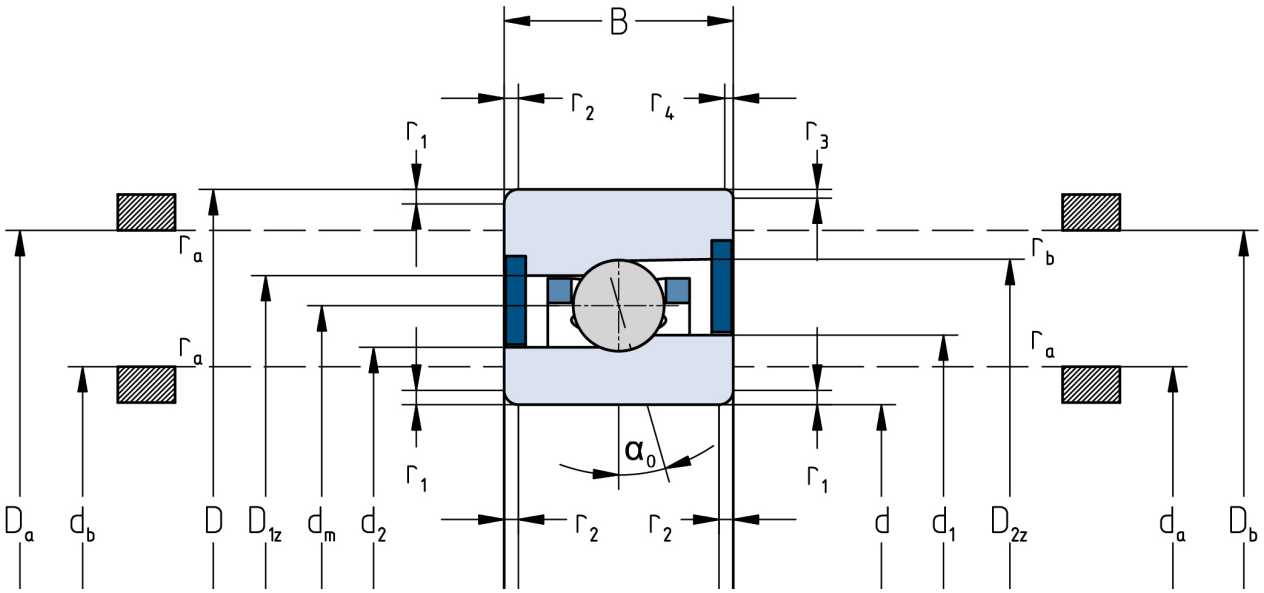

Die angegebenen Drehzahlgrenzen gelten für Einzellager mit Federvorspannung. Für alle hiervon abweichenden Eigenschaften sind Korrekturfaktoren zu berücksichtigen.