Spindelkugellager HY KH 6000 C TA P4+

24.11.2026



Komponenten

Lagerbezeichnung:	HY KH 6000 C TA
Lagerbauform:	KH
Baureihe / Größe:	6000
Kugelwerkstoff:	Keramik
Käfig:	TA
Deckscheibe:	2RZ optional (mit Befettung)
Genauigkeit:	P4+
Hauptmaße [d x D x B]:	10 x 26 x 8 mm

Lastdaten

Stat. Tragzahl	C_{0r}:	760 N
Dyn. Tragzahl	C_r:	2020 N
Ermüdungsgrenzbelastung	C_U:	29 N
Drehzahlgrenze	n_{Fett}:	116250 1/min
Drehzahlgrenze	$n_{Öl}$:	155000 1/min
Vorspannung Leicht	L:	10 N
Axiale Steifigkeit	C_{ax}:	14 N/µm
Vorspannung Mittel	M:	30 N
Axiale Steifigkeit	C_{ax}:	21 N/µm
Vorspannung Schwer	S:	60 N
Axiale Steifigkeit	C_{ax}:	28 N/µm
Federvorspannung	Ff:	35 N (für n_{max})

Geometriedaten

Bohrungsdurchmesser	d:	10 mm
Außendurchmesser	D:	26 mm
Breite	B:	8 mm
Kugeldurchmesser	D_w:	3.175 mm
Kugelanzahl	Z:	11
Kantenabstand	$r_{1,2\ min}$:	0.3 mm
Kantenabstand, offene Seite	$r_{3,4\ min}$:	0.3 mm
Außendurchmesser Innenring	d_1:	14.7 mm
Außendurchmesser Innenring (offene Seite)	d_2:	14.2 mm
Durchmesser für Öleinspritzung	d_T:	15.9 mm
Teilkreisdurchmesser	d_m:	17 mm
Innendurchmesser Außenring	D_1:	19.5 mm
Kantenradius Umbauteil	$r_{a\ max}$:	0.3 mm
Kantenradius Umbauteil (offene Seite)	$r_{b\ max}$:	0.3 mm
Innenring Anschlussdurchmesser	$d_{a,b\ min}$:	11.8 mm
Außenring Anschlussdurchmesser	$D_{a,b\ max}$:	24.7 mm
Innendurchmesser Außenring (offene Seite)	D_2:	20.3 mm
Gewicht	m:	0.019 kg
Berührungswinkel (Kontaktwinkel)	Alpha 0:	17°

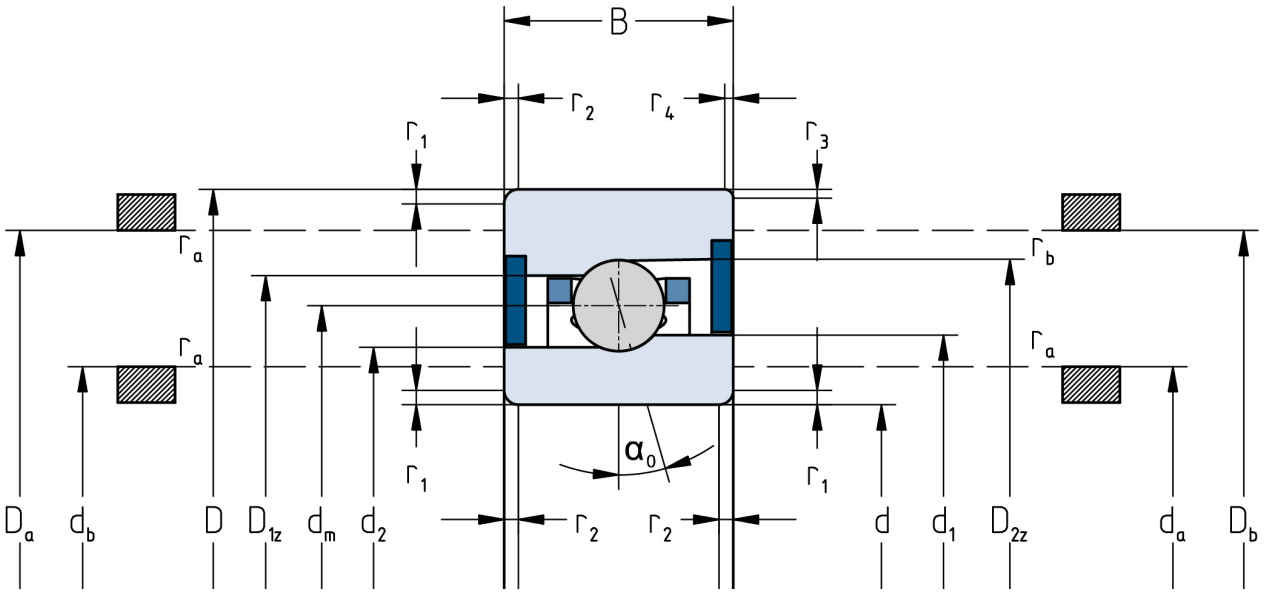

Die angegebenen Drehzahlgrenzen gelten für Einzellager mit Federvorspannung. Für alle hiervon abweichenden Eigenschaften sind Korrekturfaktoren zu berücksichtigen.