Einbauelement mit Laufringen FRS 453 Z2





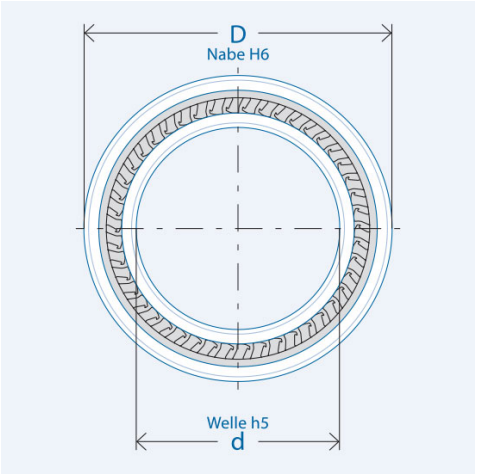

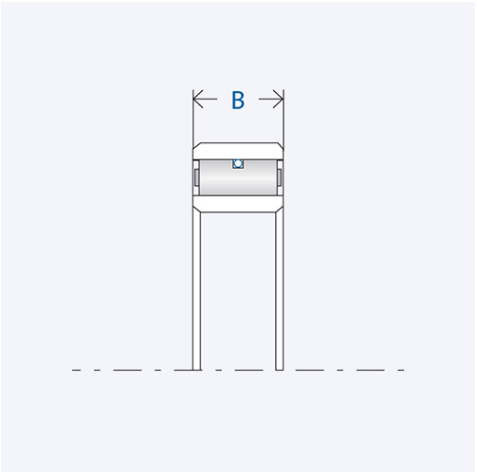

Artikelnummer 307425

Komponenten

Freilauf	Einbauelement FE 400 Z
· Laufringe	Wälzlagerstahl, gehärtet und geschliffen
· Innenring	Presssitz
· Außenring	Presssitz

Kennwerte

Ø Welle d:	40 mm
Ø Nabe D:	58 mm
Einbaubreite B:	7.5 mm
Drehmoment M_{nenn}:	185 Nm
Klemmkörperanzahl:	0
Drehzahl n_{max}:	4400 U/min
Gewicht:	0.0818 kg
Betriebstemperatur:	max. 140°C

Schmierung

Öl- oder Fettschmierung

Korrosionsgeschützt geliefert

Betriebsbereite Fettfüllung auf Anfrage.

Montage

Einbautoleranzen

Welle h5; Nabe H6

Anlaufbegrenzungen

Das Einbauelement benötigt beidseitig eine Anlaufbegrenzung.

Anschlussteile

Härten und Schleifen der Anschlussteile nicht erforderlich. Anschlussteile im Bereich des Freilaufsitzes sowie die Freilaufringe vor dem Einpressen gründlich reinigen (fettfrei).

Lagerung

Freilauf-Einbauelemente sind nicht selbstzentrierend. Für die Definition des Spalts zwischen den Anschlussteilen (Innen- und Außenring) ist eine Lagerung erforderlich.