Einbauelement mit Laufringen FRN 459 M





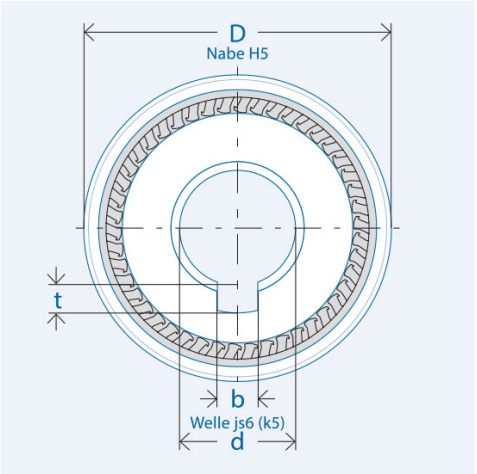

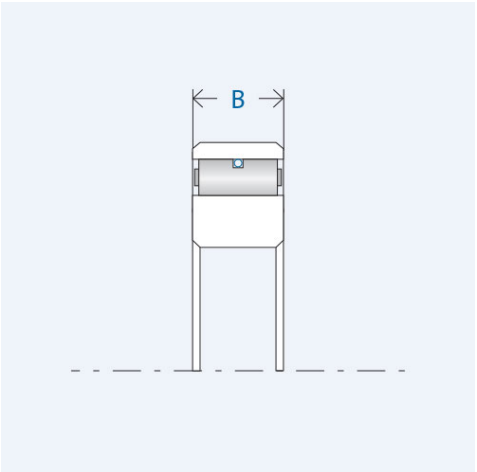

Artikelnummer 300639

Komponenten

Freilauf	Einbauelement FE 400 M
· Laufringe	Wälzlagerstahl, gehärtet und geschliffen
· Innenring	Passfedernut nach DIN 6885, Bl.1 Toleranz: P9 mit Rückenspiel
· Außenring	Presssitz

Kennwerte

Ø Welle d:	30 mm
Ø Nabe D:	64 mm
Einbaubreite B:	12 mm
Drehmoment M_{nenn}:	332 Nm
Klemmkörperanzahl:	57
Drehzahl n_{max}:	3000 U/min
Gewicht:	0.1968 kg
Nutbreite b:	8 mm
Nuttiefe t:	3,3 mm
Betriebstemperatur:	max. 140°C

Schmierung

Öl- oder Fettschmierung

Korrosionsgeschützt geliefert
Betriebsbereite Fettfüllung auf Anfrage.

Montage

Einbautoleranzen

Welle js6 (k5); Nabe H6

Anlaufbegrenzungen

Das Einbauelement benötigt beidseitig eine Anlaufbegrenzung.

Anschlussteile

Härten und Schleifen der Anschlussteile nicht erforderlich. Anschlussteile im Bereich des Freilaufsitzes sowie die Freilaufringe vor dem Einpressen gründlich reinigen (fettfrei).

Lagerung

Freilauf-Einbauelemente sind nicht selbstzentrierend. Für die Definition des Spalts zwischen den Anschlussteilen (Innen- und Außenring) ist eine Lagerung erforderlich.