# Einbauelement mit Laufringen FR 442 M





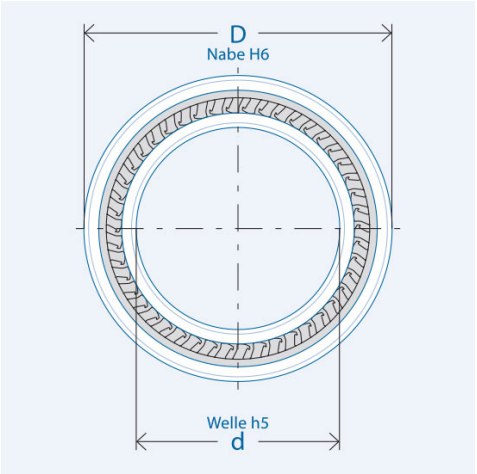


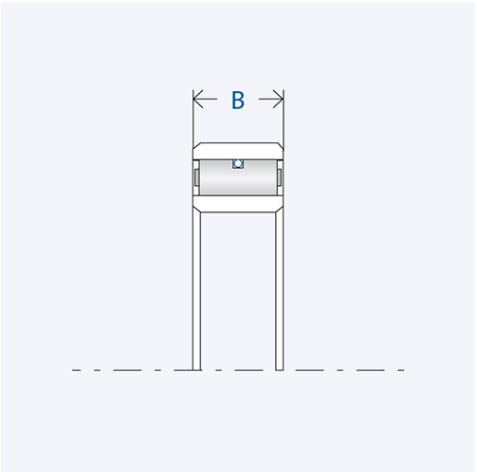


## Artikelnummer 300599

## Komponenten

| Freilauf | Einbauelement FE 400 M |
|---|---|
| · Laufringe | Wälzlagerstahl, gehärtet und geschliffen |
| · Innenring | Presssitz |
| · Außenring | Presssitz |

## Kennwerte

| | |
|---|---|
| Ø Welle d: | 30 mm |
| Ø Nabe D: | 46 mm |
| Einbaubreite B: | 12 mm |
| Drehmoment $M_{nenn}$: | 212 Nm |
| Klemmkörperanzahl: | 40 |
| Drehzahl $n_{max}$: | 4200 U/min |
| Gewicht: | 0.0658 kg |
| Betriebstemperatur: | max. 140°C |

## Schmierung

### Öl- oder Fettschmierung

Korrosionsgeschützt geliefert

Betriebsbereite Fettfüllung auf Anfrage.

## Montage

### Einbautoleranzen

Welle h5; Nabe H6

### Anlaufbegrenzungen

Das Einbauelement benötigt beidseitig eine Anlaufbegrenzung.

### Anschlussteile

Härten und Schleifen der Anschlussteile nicht erforderlich. Anschlussteile im Bereich des Freilaufsitzes sowie die Freilaufringe vor dem Einpressen gründlich reinigen (fettfrei).

### Lagerung

Freilauf-Einbauelemente sind nicht selbstzentrierend. Für die Definition des Spalts zwischen den Anschlussteilen (Innen- und Außenring) ist eine Lagerung erforderlich.