Komplettfreiläufe FPD 427 Z





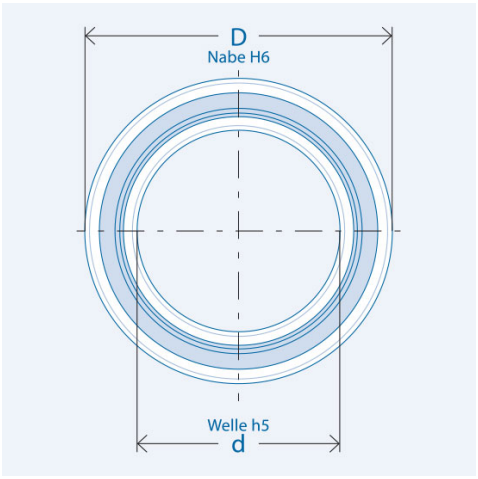

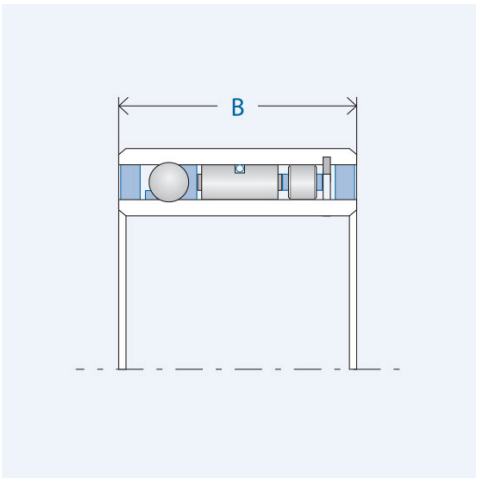

Artikelnummer 306517

Komponenten

Freilauf	Einbauelement FE 400 Z
· Laufringe	Wälzlagerstahl, gehärtet und geschliffen
Innenring	Presssitz
Außenring	Presssitz
· Kugellager	integriert
· Rollenlager	RL 400
· Schmierung	Lebensdauer-Öl-Schmierung
· Dichtung	GMN Runddichtung

Kennwerte

Ø Welle d:	15 mm
Ø Nabe D:	31 mm
Einbaubreite B:	34 mm
Drehmoment M_{nenn}:	84 Nm
Klemmkörperanzahl:	24
Drehzahl n_{max}:	2000 U/min
Gewicht:	0.09 kg
Tragzahl C_{dyn}:	7679 N
Tragzahl C_{stat}:	6397 N
Betriebstemperatur:	max. 100°C

Schmierung

Lebensdauer-Öl-Schmierung

Montage

Einbautoleranzen

Welle h5; Nabe H6

Anschlussteile

Härten und Schleifen der Anschlussteile nicht erforderlich.
Anschlussteile im Bereich des Freilaufsitzes sowie die Freilaufringe vor dem Einpressen gründlich reinigen (fettfrei).

Lagerung

Der Freilauf ist gelagert.
Eine zusätzliche Lagerung der Anschlussteile ist nicht erforderlich.

Einpressdruck

Der Einpressdruck darf nicht über die Kugeln erfolgen.

Klemmrichtung

Der Markierungspfeil am Innenring kennzeichnet die Klemmrichtung des Innenrings.