Komplettfreiläufe FND 437 Z



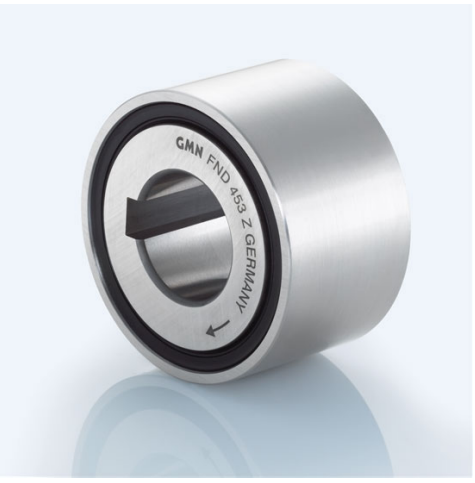

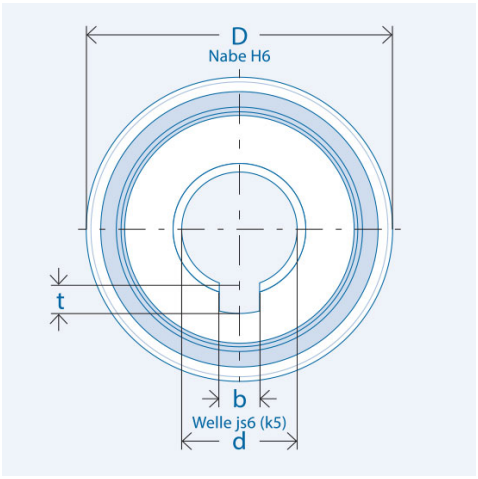

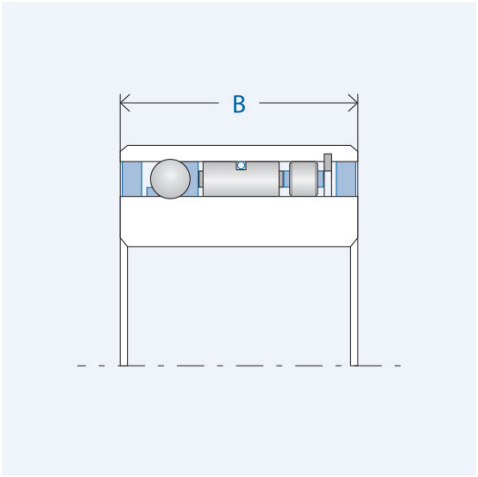

Artikelnummer 300738

Komponenten

Freilauf	Einbauelement FE 400 Z
· Laufringe	Wälzlagerstahl, gehärtet und geschliffen
Innenring	Passfedernut nach DIN 6885, Bl.1 Toleranz: P9 mit Rückenspiel
Außenring	Presssitz
· Kugellager	integriert
· Rollenlager	RL 400
· Schmierung	Lebensdauer-Öl-Schmierung
· Dichtung	GMN Runddichtung

Kennwerte

Ø Welle d:	15 mm
Ø Nabe D:	41 mm
Einbaubreite B:	34 mm
Drehmoment M_{nenn}:	161 Nm
Klemmkörperanzahl:	35
Drehzahl n_{max}:	1700 U/min
Gewicht:	0.235 kg
Tragzahl C_{dyn}:	8962 N
Tragzahl C_{stat}:	8661 N
Nutbreite b:	5 mm
Nuttiefe t:	2,3 mm
Betriebstemperatur:	max. 100°C

Schmierung

Betriebsbereite Lebensdauer-Öl-Schmierung

Montage

Einbautoleranzen

Welle js6 (k5); Nabe H6

Anschlussteile

Härten und Schleifen der Anschlussteile nicht erforderlich. Anschlussteile im Bereich des Freilaufsitzes sowie die Freilaufringe vor dem Einpressen gründlich reinigen (fettfrei).

Lagerung

Der Freilauf ist gelagert.
Eine zusätzliche Lagerung der Anschlussteile ist nicht erforderlich.

Einpressdruck

Der Einpressdruck darf nicht über die Kugeln erfolgen.

Klemmrichtung

Der Markierungspfeil am Innenring kennzeichnet die Klemmrichtung des Innenrings.