Kugellagerfreiläufe FKNN 6208





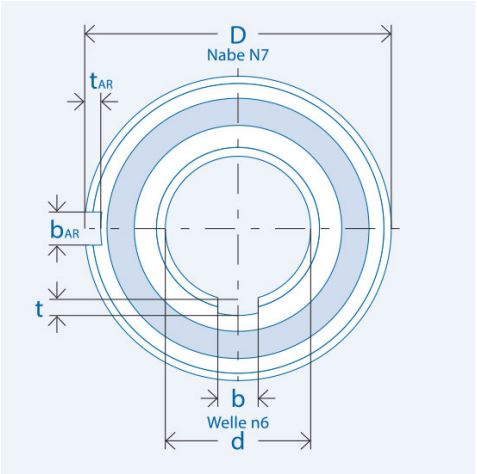

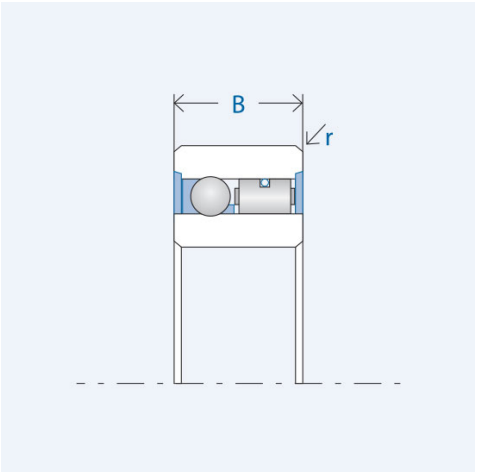

Artikelnummer 306004

Komponenten

Freilauf	Einbauelement FE 400 Z2
· Laufringe	Wälzlagerstahl, gehärtet und geschliffen
Innenring	Passfedernut nach DIN 6885, Bl.1 Toleranz: P9 mit Rückenspiel
Außenring	Rechtecknut
· Kugellager	integriert

Kennwerte

Ø Welle d:	40 mm
Ø Nabe D:	80 mm
Einbaubreite B:	18 mm
Kantenradius b:	1,5 mm
Nutbreite b:	12 mm
Nuttiefe t:	3,3 mm
Breite Rechtecknut:	Nut AR b=10 mm
Tiefe Rechtecknut:	Nut AR t=3 mm
Drehmoment M_{nenn}:	267 Nm
Drehzahl n_{max}:	3700 U/min
Gewicht:	0.45kg
Tragzahl C_{dyn}:	8849 N
Tragzahl C_{stat}:	7752 N
Betriebstemperatur:	max. 140°C

Schmierung

ohne Dichtscheiben

nur korrosionsgeschützt geliefert

benötigt externe Öl- oder Fettschmierung

mit Dichtscheiben (-RS / -2RS)

mit betriebsbereiter Lebensdauer-Fettschmierung

Montage

Einbautoleranzen

Welle n6; Nabe N7

Anschlussteile

Härten und Schleifen der Anschlussteile nicht erforderlich.
Anschlussteile im Bereich des Freilaufsitzes sowie die Freilaufringe vor dem Einpressen gründlich reinigen (fettfrei).

Lagerung

Der Freilauf ist gelagert.
Eine zusätzliche Lagerung der Anschlussteile ist nicht erforderlich.

Einpressdruck

Der Einpressdruck darf nicht über die Kugeln erfolgen.

Klemmrichtung

Der Markierungspfeil am Innenring kennzeichnet die Klemmrichtung des Innenrings.