Einbauelement FE 448 Z2

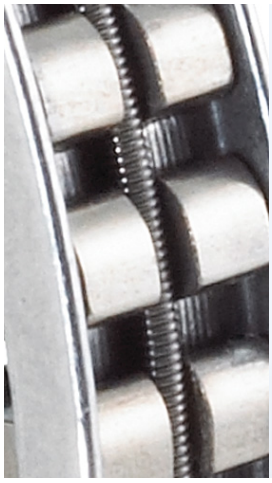



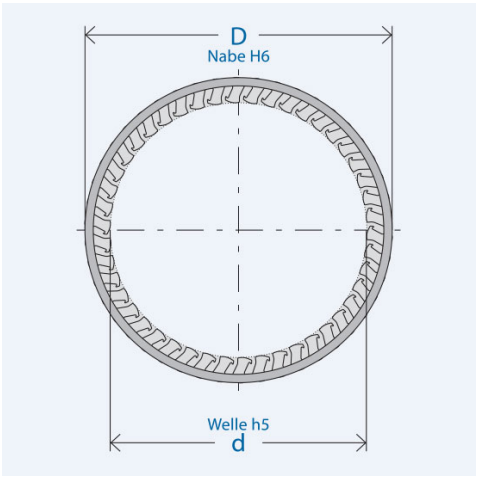

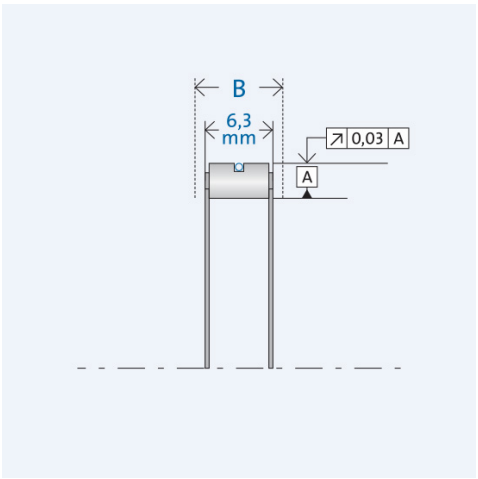

Artikelnummer 300477

Komponenten

Freilauf	Einbauelement FE 400 Z2
· Feder	Zugfeder (Z)
· Käfig	gestanzter Stahl/ Kunststoff (PA)
· Klemmkörper	gehärteter Wälzlagerstahl Startspalthöhe h_0 = 4 mm

Kennwerte

Ø Welle d:	40 mm
Ø Nabe D:	48 mm
Einbaubreite B:	7 mm
Drehmoment M_{nenn}:	156 Nm
Drehzahl n_{max}:	5500 U/min
Klemmkörperanzahl:	45
Gewicht:	0.014 kg
Betriebstemperatur:	max. 140°C

Schmierung

Öl- oder Fettschmierung

Korrosionsgeschützt geliefert
Betriebsbereite Fettfüllung auf Anfrage.

Montage

Einbautoleranzen

Welle h5; Nabe H6

Innenring/Welle

Stahl , HRC 60^{+4} (HV 700^{+100}); Eht ≥ 1,3 mm; Rz ≤ = 2,5 µm

Außenring/Nabe

Stahl, HRC 60^{+4} (HV 700^{+100}); Eht ≥ 1,3 mm; Rz ≤ 2,5 µm

Anlaufbegrenzungen

Beidseitige Anlaufbegrenzungen erforderlich.

Anschlussteile

Härten und Schleifen der Anschlussteile erforderlich. Angefaste Wellen und Naben erleichtern die Montage

Lagerung

Freilauf-Einbauelemente sind nicht selbstzentrierend. Für die Definition des Spalts zwischen den Anschlussteilen (Innen- und Außenring) ist eine Lagerung erforderlich.