# Einbauelement FE 442 Z2

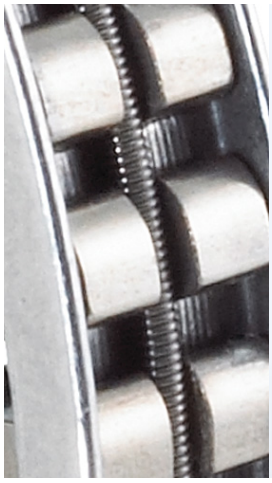



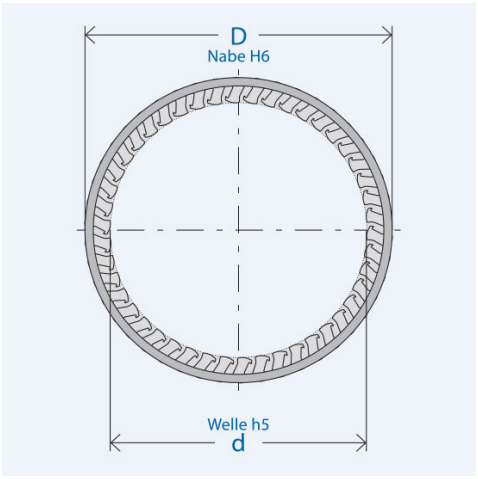


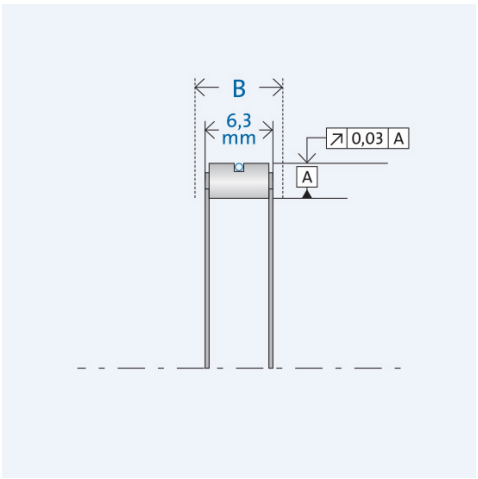


## Artikelnummer 300465

## Komponenten

| Freilauf | Einbauelement FE 400 Z2 |
|---|---|
| · Feder | Zugfeder (Z) |
| · Käfig | gestanzter Stahl/ Kunststoff (PA) |
| · Klemmkörper | gehärteter Wälzlagerstahl |
| | Startspalthöhe $h_0$ = 4 mm |

## Kennwerte

| | |
|---|---|
| Ø Welle d: | 34 mm |
| Ø Nabe D: | 42 mm |
| Einbaubreite B: | 7 mm |
| Drehmoment $M_{nenn}$: | 125 Nm |
| Drehzahl $n_{max}$: | 5400 U/min |
| Klemmkörperanzahl: | 39 |
| Gewicht: | 0.012 kg |
| Betriebstemperatur: | max. 140°C |

## Schmierung

### Öl- oder Fettschmierung

Korrosionsgeschützt geliefert
Betriebsbereite Fettfüllung auf Anfrage.

## Montage

### Einbautoleranzen

Welle h5; Nabe H6

### Innenring/Welle

Stahl , HRC $60^{+4}$ (HV $700^{+100}$); Eht ≥ 1,3 mm; Rz ≤ = 2,5 µm

### Außenring/Nabe

Stahl, HRC $60^{+4}$ (HV $700^{+100}$); Eht ≥ 1,3 mm; Rz ≤ 2,5 µm

### Anlaufbegrenzungen

Beidseitige Anlaufbegrenzungen erforderlich.

### Anschlussteile

Härten und Schleifen der Anschlussteile erforderlich. Angefaste Wellen und Naben erleichtern die Montage

### Lagerung

Freilauf-Einbauelemente sind nicht selbstzentrierend. Für die Definition des Spalts zwischen den Anschlussteilen (Innen- und Außenring) ist eine Lagerung erforderlich.