Labyrinthdichtung aus Kunststoff Bauform SA





SA 125 X 170 X 15

Artikelnummer 302008

Technische Daten

Werkstoff:	Hochwertiges Polyoxymethylen (POM)
Innendurchmesser d:	125 mm
Außendurchmesser D:	170 mm
Einbaubreite B:	15 mm
Dichtspalt:	Konisch
Axialspiel S_{ax}*:	0.8 mm
Spaltdurchmesser e_1:	146 mm
Spaltdurchmesser e_2:	162 mm
Drehzahlgrenze:	5400 U/min
Gewicht:	0.2065 kg
Betriebstemperatur t:	-40° - 60°C

*gesamte Beweglichkeit von einer Endposition zur Anderen

Die Bauform SA weist eine integrierte Nut auf, durch die, bei starker und direkter Spritzbeaufschlagung, eingedrungene Flüssigkeiten über eine Abflussnut rückgefördert werden.

Axialspiel:

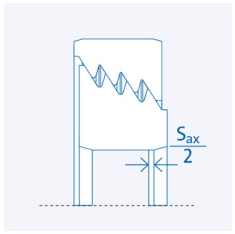

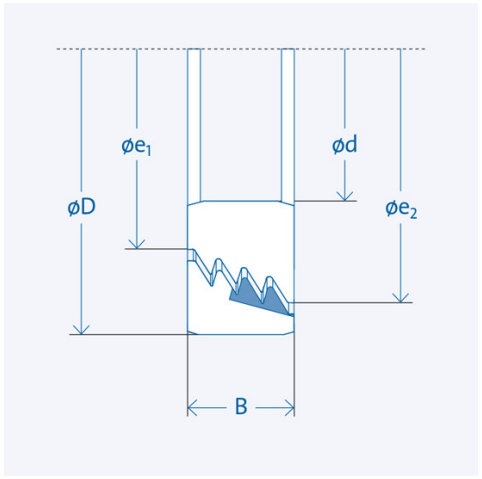

Montage

l: Länge (Anfasung von Welle und Gehäuse) in Abhängigkeit von Breite B: l = 0,1 x B

Bauteiltoleranzen

Umgebungskonstruktion (Anschlussteile)

Gehäuse: H7 / Welle: h7
Oberflächengüte: Rz ≤ 16 µm; Ra ≤ 3,2 µm

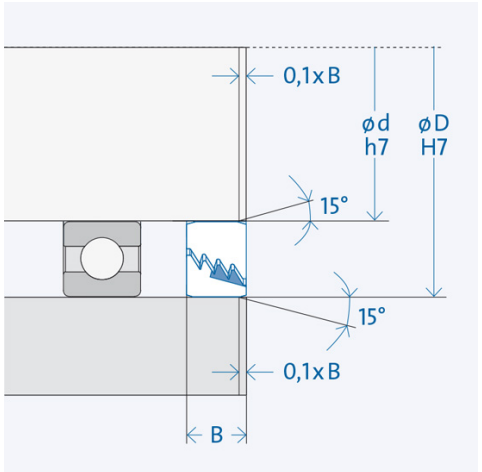

Der größere Spaltdurchmesser e_2 muss zur Seite der Beaufschlagung zeigen

Die Abflussnut bei der Bauform SA muss "unten" positioniert werden.